FR

Interrupteurs de sécurité à codage par transpondeur

Dispositifs de verrouillage et interverrouillages

EUCHNER
More than safety.

EUCHNER

More than safety.

Siège Leinfelden-Echterdingen

Centre logistique Leinfelden-Echterdingen

Site de production Unterböhringen

Présence internationale – l'entreprise EUCHNER

EUCHNER GmbH + Co. KG est l'un des leaders mondiaux dans le domaine de la sécurité industrielle. Depuis plus de 60 ans, EUCHNER développe et produit des systèmes de commutation de haute qualité pour l'industrie de la construction mécanique. L'entreprise familiale, dont le siège se situe à Leinfelden près de Stuttgart, emploie environ 750 personnes dans le monde.

17 filiales et plusieurs représentations assurent notre succès international sur le marché.

Qualité et innovation – les produits EUCHNER

EUCHNER a fait preuve par le passé d'un grand esprit d'innovation. Les défis technologiques et écologiques du futur sauront nous encourager à développer à l'avenir des produits hors du commun.

Les interrupteurs de sécurité EUCHNER surveillent les protecteurs sur les machines et les installations, minimisent les dangers et les risques et protègent ainsi fiablement les personnes et les processus. Notre gamme de produits s'étend actuellement du composant électromécanique ou électronique individuel aux solutions de sécurité globales intelligentes. La sécurité pour les personnes, les machines et les biens de production constitue l'un de nos mots d'ordre.

Notre définition de la sécurité du futur passe par des standards de qualité les plus élevés et une technologie fiable. Avec des solutions innovantes, voire inhabituelles, pour garantir la satisfaction de nos clients. Notre gamme de produits se décline de la manière suivante :

- Interrupteurs de sécurité à codage par transpondeur
- Interrupteurs de sécurité à codage par transpondeur avec interverrouillage
- Multifunctional Gate Box MGB
- Systèmes de gestion d'accès (Electronic-Key-System EKS)
- Interrupteurs de sécurité électromécaniques
- Interrupteurs de sécurité à codage magnétique
- Commandes d'assentiment
- Relais de sécurité
- Dispositifs d'arrêt d'urgence
- Pupitres portables et manivelles
- Systèmes de sécurité avec AS-Interface
- Manipulateurs
- Interrupteurs de position

made in Germany

EUCHNER

Généralités **4**
Critères de sélection 5
Interrupteurs de sécurité sans système d'interverrouillage 10
Interrupteurs de sécurité avec système d'interverrouillage 11
Fonctions supplémentaires 12

Famille A **14**
Interrupteur de sécurité CES-A-.5... 16

A

Famille AH **18**
Interrupteur de sécurité CES-AH-C03-... 20

AH

Famille AP **22**
Interrupteur de sécurité CES-AP-C01-... 24
Interrupteur de sécurité CES-AP-C.2-... 26
Interrupteur de sécurité CES-I-AP-.-C04-... 30
Interrupteur de sécurité CTP-...-AP-... 34
Interrupteur de sécurité CET.-AP-... 44

AP

Famille AR **52**
Interrupteur de sécurité CES-AR-C01-... 54
Interrupteur de sécurité CES-AR-C.2-... 56
Interrupteur de sécurité CES-I-AR-.-C04-... 60
Système de sécurité ESL-IH-AR-... 64
Interrupteur de sécurité CEM-I2-AR-.-C40-... 66
Interrupteur de sécurité CTP-L.-AR-... 68
Interrupteur de sécurité à codage par transpondeur CET.-AR-... 76
Analyseur AR CES-AR-AES-12 86

AR

Famille AY **88**
Interrupteur de sécurité CEM-I2-AY-.-C40-... 90

AY

Accessoires **92**
Matériel de raccordement 94
Verrous-targettes 108
Matériel de fixation 114
Autres accessoires 116

Index **120**
Récapitulatif des articles par ordre alphabétique 120
Récapitulatif des articles par codes articles 123

La technologie CES de l'inventeur de la technique de sécurité à codage par transpondeur – Systèmes de sécurité à codage par transpondeur d'EUCHNER

Les systèmes de sécurité à codage par transpondeur d'EUCHNER sont des dispositifs de verrouillage ou d'interverrouillage modernes de type 4 pour la protection des personnes, des machines et des process. Ils sont basés sur la technologie sans contact par transpondeur et sont constitués d'un actionneur codé, d'une tête de lecture et d'une électronique d'analyse. Sur certains systèmes, la tête de lecture et l'électronique d'analyse constituent une seule et même unité. Toutes les fonctions de sécurité sont réunies ici dans un seul et même composant (analyse interne). En cas d'analyse externe, les données de l'actionneur sont lues par une tête de lecture séparée, reliée à un analyseur logé en armoire électrique.

Analyse interne

L'analyse des signaux de transpondeur s'effectue sur le terrain et non en armoire électrique. Tous les appareils présentés dans ce catalogue disposent d'une analyse interne.

Analyse externe

En cas d'analyse externe, l'électronique d'analyse des signaux de transpondeur est séparée de la tête de lecture. Cette séparation physique permet de réduire la taille de la tête de lecture au minimum. Ceci représente un avantage notamment si la place disponible au niveau de l'emplacement à sécuriser est limitée.

Pour plus d'informations sur ces appareils, consultez le catalogue « Systèmes de sécurité à codage par transpondeur avec analyse externe » ou le site www.euchner.com.

Les avantages des interrupteurs de sécurité à codage par transpondeur

Les interrupteurs de sécurité à codage par transpondeur d'EUCHNER offrent les avantages suivants :

- Infraudabilité maximale grâce à des actionneurs à codage univoque
- Catégorie de sécurité et Performance Level (PL) selon EN ISO 13849-1 très élevés
- Un appareil peut être choisi avec la zone de détection correspondant à l'application.
- La grande zone de détection offre une plus grande tolérance pour le guidage de porte.
- L'actionneur peut être ajusté à l'intérieur de la zone de détection de la tête de lecture.
- Plus grande insensibilité aux saletés présentes à la surface.
- Quasiment insensibles aux vibrations et aux chocs.
- Utilisation possible en environnement difficile.
- Conviennent pour des secteurs ayant des exigences très élevées en matière d'hygiène.

Homologations de type et homologations

La société EUCHNER est autorisée à procéder elle-même à une certification CE pour quasiment tous les produits sans faire intervenir d'organisme de contrôle car EUCHNER a le droit d'utiliser le système d'assurance qualité complète (UQS) conformément à l'annexe X de la directive sur les machines. Cela est régulièrement contrôlé et validé par TÜV Rheinland. Malgré cela, nous faisons faire à un organisme de contrôle agréé de nombreuses homologations de type supplémentaires, de façon à ce qu'un organisme de contrôle indépendant vienne encore confirmer la conformité avec toutes les législations et normes.
De nombreux appareils parmi ceux présentés dans ce catalogue ont été par exemple homologués par la Deutsche Gesetzliche Unfallversicherung (DGUV) (anciennement Berufsgenossenschaft BG) et sont répertoriés dans ses listes.
Pour les pays hors de l'UE, de nombreuses homologations sont requises pour les produits de sécurité. De nombreux produits sont ainsi répertoriés par Underwriters Laboratories (UL) ou disposent d'un marquage EAC pour leur conformité à la norme de l'Union économique eurasiatique.
Les marquages d'homologation figurant sur les pages du catalogue indiquent quels contrôles et homologations sont disponibles et quel organisme de contrôle a effectué la vérification des appareils.
À l'aide des marquages d'homologation ci-dessous, vous pouvez rapidement savoir de quelles homologations dispose chaque équipement.

Pour de plus amples informations sur les directives et normes, consultez la zone Service sur le site www.euchner.com.

Critères de sélection

Familles

Famille A

A La famille A se caractérise par le fait qu'elle peut utiliser les impulsions émises par les systèmes de contrôle de sécurité via ses sorties à semi-conducteur. Les impulsions au niveau des sorties du système de contrôle ne doivent pas être désactivées. Il est possible de raccorder jusqu'à 3 appareils en série.

Famille AH

AH La famille AH a été spécialement développée pour les courants élevés. Cela permet de commuter directement des contacteurs et des charges sans relais de sécurité supplémentaire. Chacune des deux sorties peut supporter 3,5 A. Pour vérifier la fiabilité de la fonction de commutation, l'appareil coupe les sorties de sécurité à intervalles réguliers pendant quelques millisecondes en cours de fonctionnement.

Famille AP

AP La famille AP est conçue pour un fonctionnement avec un seul interrupteur. Les appareils sont conçus en particulier pour être raccordés à des analyseurs de sécurité et des systèmes de contrôle de sécurité exigeant des impulsions de test brèves. Certaines versions ont été optimisées pour le raccordement à des modules d'interfaces décentralisées, tel ET200pro de SIEMENS. Pour la détection des courts-circuits entre conducteurs, les appareils AP génèrent des impulsions de test au niveau des sorties de sécurité. De par leur câblage réduit, les appareils AP constituent une solution économique.

Exemples de raccordement

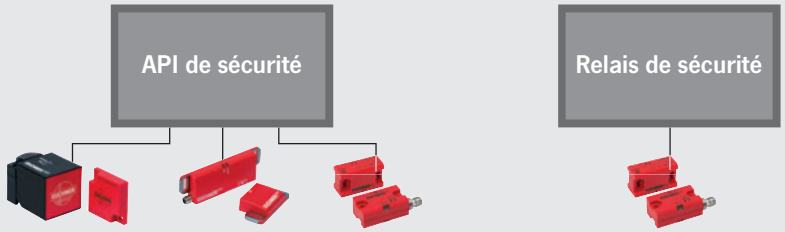

Famille AR

AR Dans la version AR, il est possible de raccorder en série jusqu'à 20 appareils de la famille AR. Les raccordements en série de jusqu'à 20 appareils atteignent la catégorie 4/PL e. Pour la détection des courts-circuits entre conducteurs, les appareils AR génèrent des impulsions de test au niveau des sorties de sécurité.

Il existe 2 concepts de raccordement différents :

■ **Raccordement en série sur le terrain**

Pour le câblage de terrain, EUCHNER offre la possibilité de raccorder plusieurs appareils AR avec des connecteurs M12 et des connecteurs en Y. Les sorties de sécurité peuvent être amenées directement à un système de contrôle ou à l'analyseur AR. L'utilisation de l'analyseur permet d'analyser en supplément les signaux d'état. Les connecteurs en Y peuvent être remplacés par un répartiteur passif.
Cet appareil permet de collecter les signaux de sécurité et d'état sur site et de les transmettre au système de contrôle.

■ **Raccordement en série en armoire électrique**

Le câblage s'effectue dans l'armoire électrique. Toutes les informations sur le statut des différents appareils AR sont transmises directement au système de contrôle.

Exemples de raccordement en série sur le terrain

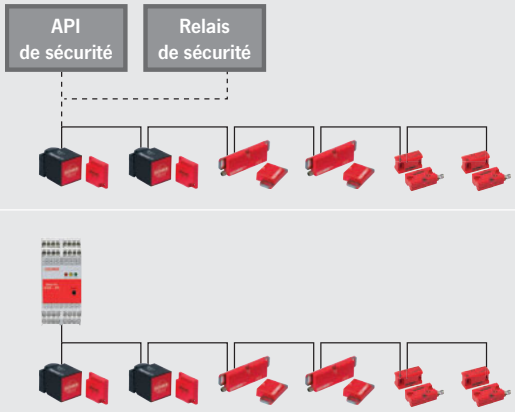

Raccordement en série avec des connecteurs en Y et raccordement à un API de sécurité ou relais de sécurité

Raccordement en série avec des connecteurs en Y et raccordement à un analyseur AR

Raccordement en série avec répartiteur passif et raccordement à un API de sécurité ou relais de sécurité

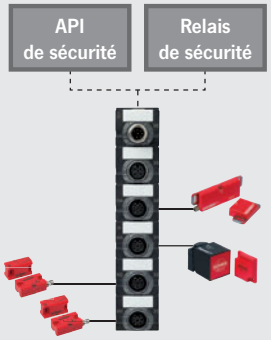

Famille AS (AS-Interface Safety at Work)

AS Version avec AS-Interface intégrée. L'interrupteur de sécurité est relié directement au niveau du câble plat via un module de couplage AS-i. Le câblage est ainsi réduit à un minimum, car toutes les informations de l'interrupteur de sécurité sont mises à disposition du système de contrôle via AS-Interface. **Pour plus d'informations sur les équipements avec AS-Interface, consultez le catalogue « Interrupteurs de sécurité avec AS-Interface » ou le site www.euchner.com.**

Famille AS

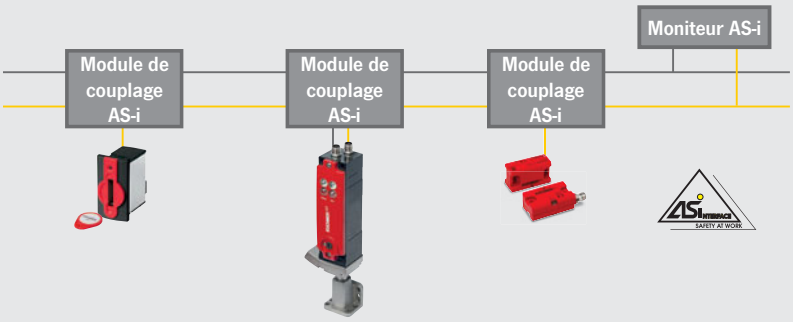

Famille AY

AY Les appareils AY sont conçus pour un fonctionnement avec un seul interrupteur. Pour la détection des courts-circuits entre conducteurs, les appareils AY génèrent des impulsions de test au niveau des sorties de sécurité. Les impulsions de test sont plus longues qu'avec les appareils AP.

Codage

Chaque actionneur-transpondeur d'EUCHNER dispose d'un codage unique et surpasse de loin les exigences de la norme EN ISO 14119 pour les interrupteurs de type 4 à haut niveau de codage. Il n'est pas possible de reprogrammer le code d'un actionneur.

Analyse Unicode

Avec la version Unicode, l'interrupteur de sécurité doit avoir au préalable procédé à une phase d'apprentissage des actionneurs. Celle-ci consiste à affecter le code actionneur à l'interrupteur de sécurité. Ce code est enregistré dans l'interrupteur de sécurité. Lors de la « lecture » de l'actionneur, l'interrupteur de sécurité compare le code lu avec le dernier code enregistré. L'actionneur est reconnu et les sorties de sécurité / signaux d'état sont activés uniquement lorsque les deux codes binaires sont identiques. Le nombre d'apprentissages dépend de l'interrupteur de sécurité utilisé. L'actionneur reconnu est toujours celui qui a été appris en dernier. La reconnaissance unicode offre un très haut niveau d'infraudabilité.

Analyse à code fixe

Avec les appareils à code fixe, l'apprentissage est effectué chez EUCHNER avant la livraison. Un actionneur y est associé de manière fixe à l'appareil. L'appareil ne peut être utilisé qu'avec cet actionneur. L'apprentissage d'autres actionneurs n'est pas possible.

Analyse Multicode

À la différence des systèmes avec reconnaissance de codes uniques, le code précis de l'actionneur n'est pas demandé dans le cas de l'analyse multicode ; la vérification consiste simplement à déterminer s'il s'agit d'un actionneur approprié pouvant être reconnu par le système (reconnaissance multicode). La comparaison exacte du code de l'actionneur avec le code enregistré dans l'analyseur n'est plus nécessaire. La procédure d'apprentissage pour l'actionneur est donc inutile.

Distance de connexion et face active

Les distances de connexion indiquent la distance entre l'actionneur et le capteur à partir de laquelle le processus de commutation se déclenche. Les faces actives de l'actionneur et de l'interrupteur sont alors très importantes. Lors de l'attaque, elles doivent être parallèles l'une à l'autre.

Sens d'attaque

En fonction du modèle de boîtier, les appareils disposent d'une ou de plusieurs faces actives et donc d'une ou de plusieurs directions d'attaque possibles.

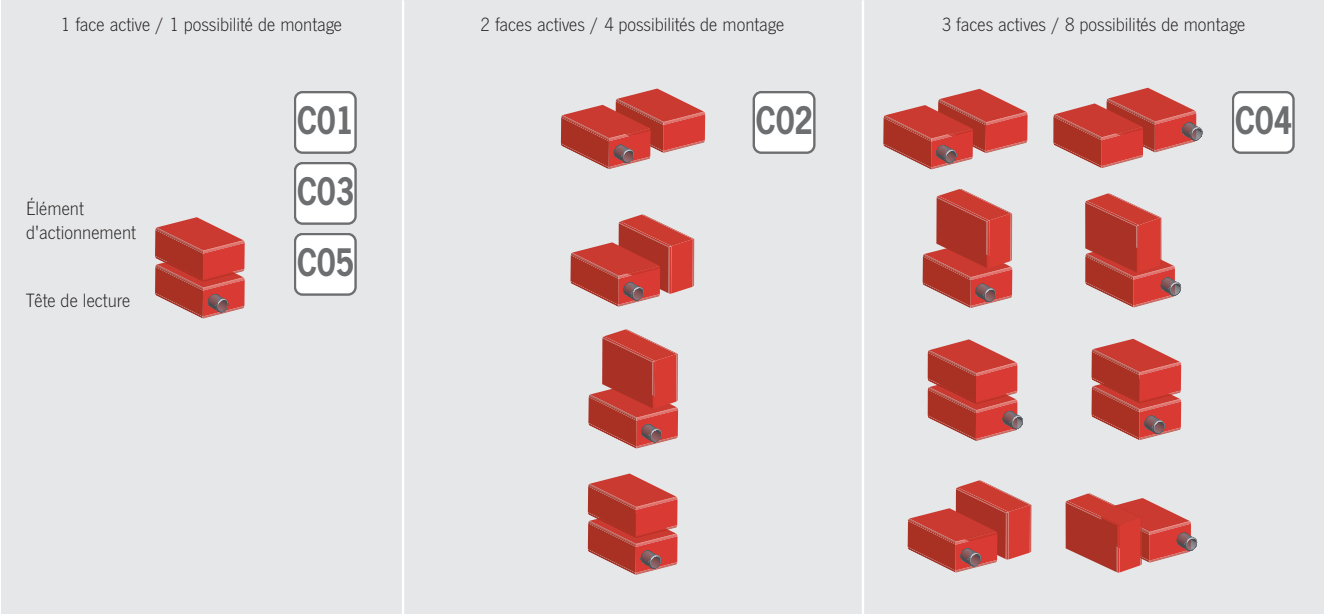

Le champ du transpondeur
Les systèmes à codage par transpondeur fonctionnent avec des champs électromagnétiques. Ces champs diffèrent en fonction du boîtier de l'appareil.

Distance de connexion, de déconnexion et hystérèse
Lorsque l'on approche un actionneur d'un interrupteur, un signal de commutation se déclenche dès que la distance de connexion est atteinte. L'actionneur est alors reconnu et les sorties de sécurité sont activées.
Si l'on éloigne à nouveau l'actionneur du champ, les sorties de sécurité sont désactivées dès que la distance de déconnexion est atteinte. Comme la distance de connexion et la distance de déconnexion se trouvent à des points différents, on a une hystérèse. Plus l'hystérèse est importante, plus le système sera insensible aux vibrations.

Distance de connexion typique
Chaque système possède des distances de connexion et des distances de détection assurées typiques. Les distances de détection assurées sont définies dans la norme EN 60947-5-3 et sont brièvement expliquées ci-dessous.
Les données fournies dans le catalogue se basent sur la distance de connexion typique.

Distance de détection assurée s_{ao}
Selon la norme EN 60947-5-3, la distance de détection assurée est la distance à partir de la face active du capteur en-deçà de laquelle la détection de la présence de l'actionneur est assurée sous toutes les conditions d'environnement fixées et les tolérances du fabricant.

Distance de déconnexion assurée s_{ar}
Selon la norme EN 60947-5-3, la distance de déconnexion assurée est la distance à partir de la face active du capteur au-delà de laquelle l'actionneur n'est plus détecté sous toutes les conditions d'environnement, les tolérances du fabricant et les conditions d'erreur, ce qui provoque la déconnexion du système.

Affichage de la zone limite
L'appareil détecte lorsque l'actionneur sort progressivement de la zone de détection et indique par le clignotement de la LED STATE que l'actionneur se trouve dans la zone limite. La porte de protection peut ainsi être réajustée à temps.

Lobes secondaires
Les champs de transpondeur se composent généralement d'un champ principal et de champs secondaires (appelés lobes secondaires). Les champs secondaires sont bien plus petits que le champ principal et se trouvent sur ses côtés. Un transpondeur est détecté même s'il se trouve dans un champ secondaire. Cet effet n'est pas souhaité et peut poser problème lorsqu'un actionneur s'approche très près sur le côté car les données de l'actionneur sont alors lues avant que ce dernier n'ait atteint le champ principal (et donc la position prévue).

Environnement et encombrement en profondeur
Un montage encastré affleurant dans le matériau environnant permet de réduire la distance de connexion. Avec un environnement métallisé, cet effet est plus prononcé qu'avec du plastique, par exemple. Un montage entièrement encapsulé dans du métal où la face active du transpondeur est recouverte n'est généralement pas possible car le champ est alors trop atténué.

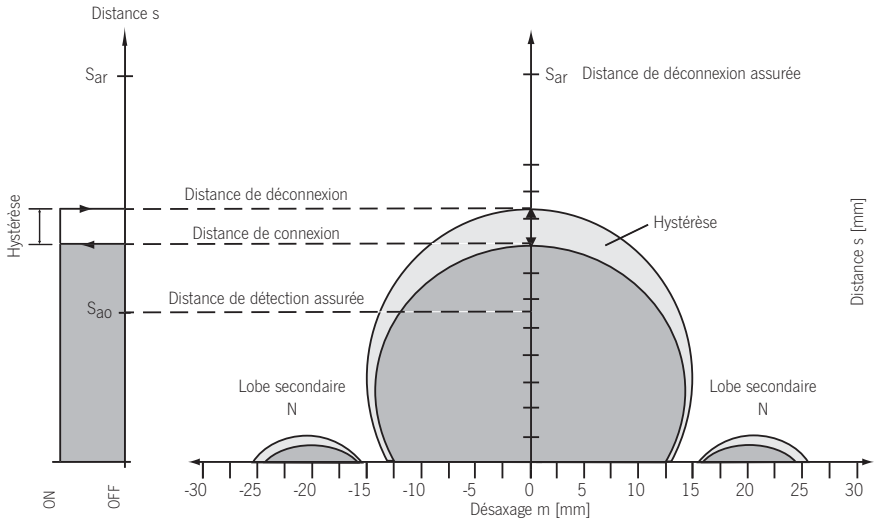

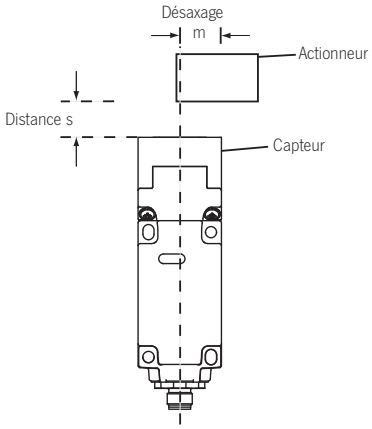

Verrouillages et interverrouillages

Verrouillages
Les appareils des séries CES sont des dispositifs de verrouillage selon EN ISO 14119 qui permettent de surveiller de façon fiable la position d'un protecteur. Leurs sorties de sécurité sont désactivées dès que le protecteur est ouvert.

Interverrouillages pour la protection du process ou des personnes
Selon la norme EN ISO 14119, un interverrouillage destiné à la protection des personnes nécessite un contrôle permanent de la fonction d'interverrouillage. Si l'interverrouillage s'ouvre ou tombe en panne, les sorties de sécurité doivent être désactivées.
Tout interverrouillage pour la protection des personnes peut également servir d'interverrouillage pour la protection du process.

Les interverrouillages pour la protection du process ne sont pas surveillés de façon fiable. La fonction de sécurité de ces équipements se limite au contrôle de la position de la porte de protection.

Le contrôle de l'état de l'interverrouillage ne fait pas partie de la fonction de sécurité.

Fonctionnement de l'interverrouillage
EUCHNER met en œuvre deux méthodes d'interverrouillage :

- **Interverrouillage électromécanique**
  Un doigt de verrouillage est ici déplacé et empêche l'actionneur d'être retiré (maintien mécanique).
- **Interverrouillage magnétique**
  L'actionneur est ici maintenu au niveau de l'électroaimant d'interverrouillage par la force d'attraction magnétique (maintien électrique).

Principe d'interverrouillage
EUCHNER met en œuvre deux principes d'interverrouillage :

Mode de fonctionnement	Verrouillage hors tension	Verrouillage sous tension
Interverrouillage électromécanique	Interverrouillage mécanique et déblocage par énergie ON	Interverrouillage par énergie ON et déblocage mécanique
Interverrouillage magnétique		Interverrouillage par énergie ON et déblocage par énergie OFF

Interrupteurs de sécurité sans système d'interverrouillage

C01
- Forme compacte, carrée, boîtier normalisé (EN 60947-5-2)
- 1 face active, réglable dans 5 directions
- Zone de détection importante
- Affichage de la zone limite
- Protection IP67

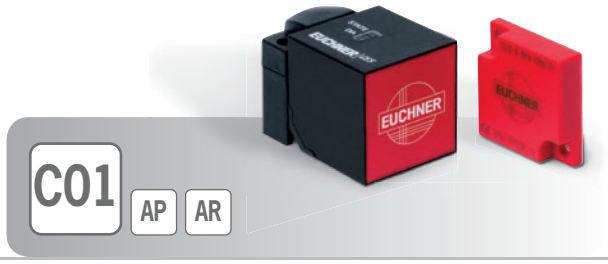

C02
- Forme étroite, en longueur
- 2 faces actives
- Fixation directe sur profilés d'aluminium
- Affichage de la zone limite
- Grande plage de température
- Indice de protection IP67 / IP69 / IP69K

C03
- Pour des charges jusqu'à 3,5 A
- Très grande zone de détection
- 1 face active, non réglable
- Protection IP67
- Boîtier normalisé (EN 60947-5-2)
- Raccordement d'un bouton de démarrage

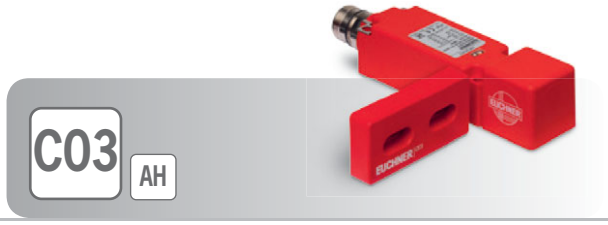

C04
- Forme très compacte
- 3 faces actives
- Affichage de la zone limite
- Indice de protection IP67 / IP69 / IP69K
- Positionnement de l'actionneur sur 3 crans via un trou oblong

C05
- Boîtier normalisé (EN 60947-5-2)
- 1 face active, réglable dans 5 directions
- Très grande zone de détection
- Protection IP67
- Version ATEX disponible

Poignée de porte de sécurité ESL
- Interrupteur de sécurité et poignée de porte en un seul appareil
- Montage simple
- Robuste boîtier métallique
- Avec serrure intégrée (selon la version)
- Protection IP67

Interrupteurs de sécurité avec système d'interverrouillage

CEM

- Interverrouillage magnétique pour la protection du process
- Force de retenue de 600 N
- Force de maintien réglable (active en cas d'interverrouillage inactif)
- Idéal pour montage sur profilés

CTP

- Interverrouillage pour la protection des personnes selon EN 14119
- Indice de protection IP67 / IP69 / IP69K
- Fixation compatible avec les interrupteurs de sécurité EUCHNER TP, STP et STA
- 3 directions d'attaque, tête orientable par pas de 90°
- Force de retenue élevée de 3900 N
- Version avec AS-Interface disponible

CET

- Interverrouillage pour la protection des personnes selon EN 14119
- Force de retenue très élevée jusqu'à 6500 N
- 2 sorties de sécurité (sorties à semi-conducteur)
- Tête orientable par pas de 90°
- Protection IP67
- Boîtier métallique
- Guidage de la languette avec une grande marge de mobilité
- Commande double canal de l'électroaimant autorisée
- Raccordement par connecteur

Fonctions supplémentaires

Le grand choix d'accessoires et de pièces à monter ultérieurement permet de réaliser des fonctions supplémentaires ou étendues. Vous trouverez une vue d'ensemble des accessoires disponibles dans la partie correspondante du catalogue relatif à l'appareil concerné.

Fonctions de déblocage

Dans certaines situations, il est nécessaire de débloquer manuellement l'interverrouillage (par ex. en cas de dysfonctionnements ou en cas d'urgence). Les fonctions de déblocage suivantes sont disponibles pour les appareils EUCHNER :

Déverrouillage auxiliaire et déverrouillage auxiliaire à clé (1)
En cas de problème, le déverrouillage auxiliaire permet de débloquer l'interverrouillage, quel que soit l'état de l'électroaimant.

Déverrouillage interne (2)
Permet d'ouvrir un protecteur verrouillé depuis la zone de danger sans outillage complémentaire.

Déverrouillage de secours (3)
Permet d'ouvrir un protecteur verrouillé en dehors de la zone de danger sans outillage complémentaire.

Déverrouillage par câble Bowden (4)
Déverrouillage via un câble. Le déverrouillage par câble peut être utilisé, en fonction du type de montage, comme déverrouillage de secours ou comme déverrouillage interne.

Dispositif de consignation

Le dispositif de consignation permet d'empêcher qu'un membre du personnel d'entretien, par exemple, soit enfermé accidentellement dans la zone de danger. En position consignée, le dispositif de consignation empêche l'activation de l'interverrouillage. Dans cette position, le dispositif de consignation peut être verrouillé avec des cadenas.

Il existe deux versions de dispositifs de consignation :

- Dispositif de consignation monté de manière fixe sur l'appareil
- Dispositif de consignation amovible pour bloquer la tête d'interrupteur ou l'actionneur

Accessoires très variés

Verrous-targettes

Les verrous-targettes fonctionnent de la manière suivante : grâce au pêne, l'actionneur est guidé mécaniquement lors de son introduction dans la tête d'actionnement de l'interrupteur de sécurité. Le verrou-targette fixé sur le montant se compose d'un pêne en saillie, de la poignée et de l'actionneur monté et décalé légèrement en arrière. Le support de l'interrupteur, avec l'interrupteur de sécurité, est positionné sur l'encadrement. Le verrou-targette amortit les forces qui s'exercent sur l'interrupteur et l'actionneur et prévient du risque de les endommager.
Il existe des verrous-targettes pour de nombreux interrupteurs de sécurité EUCHNER. Ils sont parfois proposés sous forme de kit avec un interrupteur de sécurité prémonté.

Extensions de fonctions à ajouter ultérieurement

Pour certains appareils, il existe des extensions de fonctions qui peuvent être ajoutées ultérieurement, comme les déblocages manuels, les capots, les modules d'insertion, les dispositifs de consignation, etc. Vous trouverez très facilement les accessoires convenant pour votre appareil sur le site www.euchner.com.

Matériel de raccordement

EUCHNER propose un grand choix de câbles de raccordement, de connecteurs et autres accessoires de raccordement. Vous trouverez très facilement les accessoires convenant pour votre appareil sur le site www.euchner.com.

Matériel de montage

Pour de nombreux appareils, EUCHNER propose des supports de montage et des équerres pour les cas de fixation les plus divers. Vous trouverez très facilement les accessoires convenant pour votre appareil sur le site www.euchner.com.

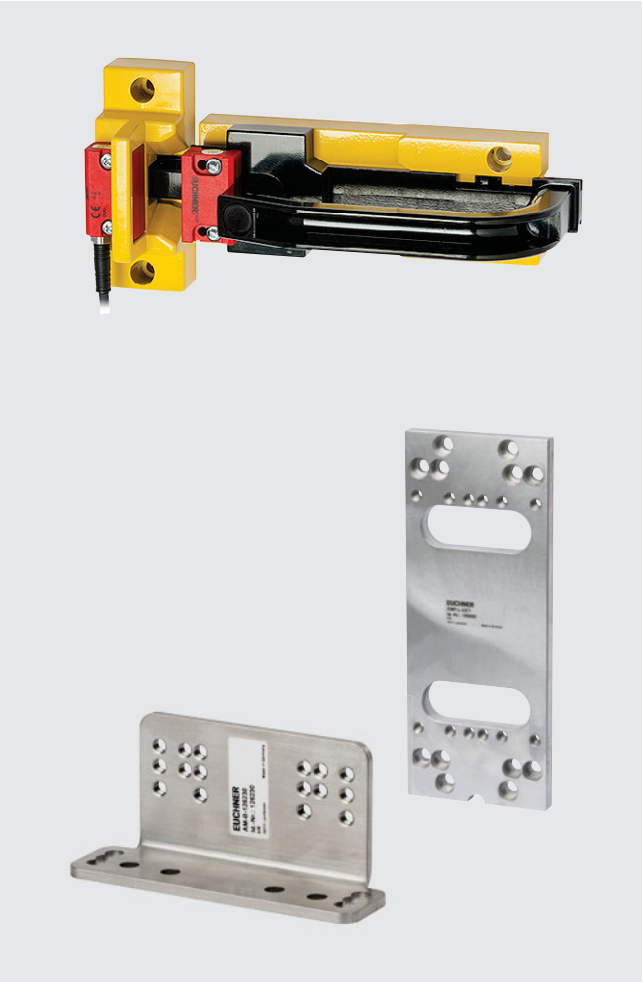

Famille **A**

»Commutez des signaux synchronisés via les sorties de sécurité à semi-conducteur de jusqu'à trois interrupteurs de sécurité montés en série.«

- Permet de commuter des signaux synchronisés
- Très grande zone de détection
- Deux sorties de sécurité à semi-conducteur
- Sortie de signalisation (selon la version)
- Possibilité de raccorder en série jusqu'à 3 appareils
- Jusqu'à 300 m de longueur de câble autorisés
- Version ATEX disponible
- PL e / Catégorie 3 ou 4 selon EN ISO 13849-1

Sous réserve de modifications techniques, indications non contractuelles 137558-02-01/18

Famille A

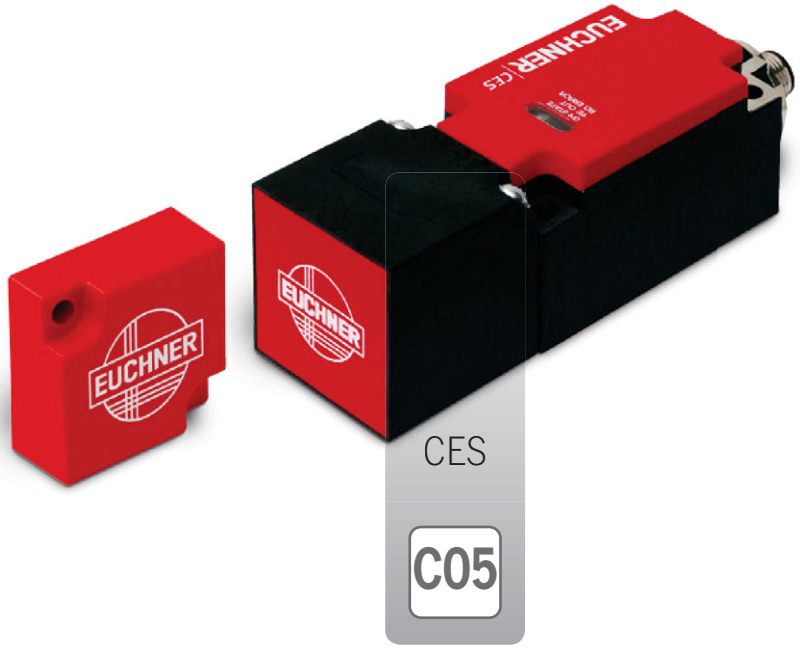

EUCHNER

Interrupteur de sécurité CES-A-.5...

- **Boîtier normalisé (EN 60947-5-2)**
- **1 face active, réglable dans 5 directions**
- **Diagnostic via 2 LED**
- **Zone de détection importante**
- **PL e / Catégorie 3 ou 4**
- **Version ATEX disponible**

Détails

Codages disponibles
- Analyse Unicode
- Analyse Multicode

Catégorie selon EN ISO 13849-1
Par deux sorties à semi-conducteurs (sorties de sécurité) redondantes et comportant un contrôle interne, adaptées pour :
- CES-A-C5E-01, catégorie 3/PL e selon EN ISO 13849-1
- CES-A-C5H-01 / CES-A-W5H-01, catégorie 4/PL e selon EN ISO 13849-1

Indicateur LED

STATE	État
OUT/ERROR	État des sorties de sécurité / diagnostic (combiné)

Connexions supplémentaires

OUT	Sortie de signalisation (à semi-conducteur)

Version ATEX
Il existe une version de cet appareil qui peut être utilisée en atmosphère explosive. Pour la classe de protection EX, voir le marquage dans le tableau de commande.
Important : pour les appareils ATEX, utiliser exclusivement des actionneurs ATEX.

Note

Pour les appareils à analyse unicode, le nombre de processus d'apprentissage est limité à huit.

Informations supplémentaires

- Dimensions, voir page 17
- Accessoires et pièces de rechange, voir page 17
- Pour plus d'informations, allez sur le site www.euchner.com et indiquez le code article du produit dans la zone de recherche.

Tableau de commande

Interrupteur de sécurité

Série	Version		Code article / Article	
CES-A-C5... Unicode	M12 8 pin	–	**077750** CES-A-C5E-01	Pour plus d'informations, allez sur le site www.euchner.com et indiquez le code article du produit dans la zone de recherche.
			091458 CES-A-C5H-01	
CES-A-W5... Multicode			**097525** CES-A-W5H-01	
CES-A-C5H-01-EX Unicode		Ex	**097945** [1] CES-A-C5H-01-EX	

1) II3G Ex iC nA IIB T5 Gc X, II3D Ex ic tc IIIC T90°C Dc X

Élément d'actionnement

Série	Modèle	Zone de détection type [mm]	Code article / Article	
CES-A-BPA	40 x 40	22	**098775** CES-A-BPA	Pour plus d'informations, allez sur le site www.euchner.com et indiquez le code article du produit dans la zone de recherche.
CES-A-BBA	42 x 25	20	**071840** CES-A-BBA	
CES-A-BCA	42 x 25 Matériau : PE-HD	20	**088786** CES-A-BCA	
Ex **CES-A-BPA-EX-102125**	40 x 40	22	**102125** CES-A-BPA-EX-102125	
Ex **CES-A-BBA-EX-098158**	42 x 25	20	**098158** CES-A-BBA-EX-098158	

Sous réserve de modifications techniques, indications non contractuelles 137558-02-01/18

Accessoires

Type	Version	
Matériel de raccordement	Câble de raccordement avec connecteur 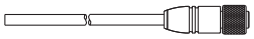 M12 8 pin	Page 103
Verrou-targette	Verrou-targette pour modèle de boîtier C05 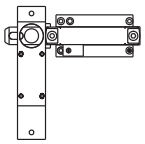	Page 108
Matériel de fixation	Vis de sécurité	Page 116

Dimensions

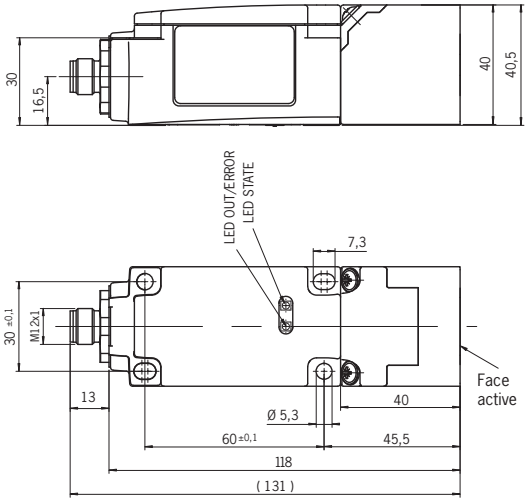

Schéma électrique

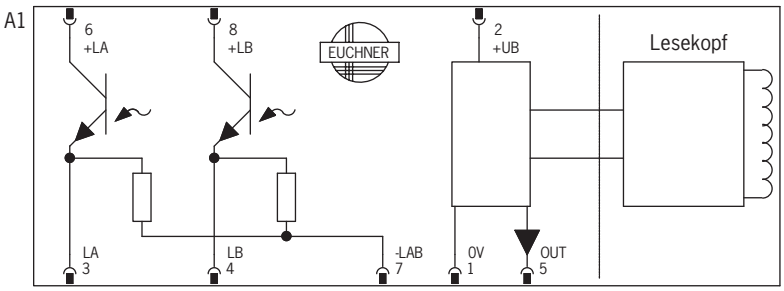

Affectation des broches

Broche	Désignation	Fonction
1	0V	Alimentation 0 V DC
2	+UB	Alimentation 24 V DC
3	LA	Sortie de sécurité voie 1
4	LB	Sortie de sécurité voie 2
5	OUT	Sortie de signalisation (sortie d'état de porte)
6	+LA	Entrée voie 1
7	-LAB	Masse commune entrées voie 1 et voie 2
8	+LB	Entrée voie 2

Famille **AH**

»Le pack puissant – Commutez des charges jusqu'à 3,5 A sans relais ou contacteurs supplémentaires.«

- Sorties de sécurité avec un courant de sortie jusqu'à 3,5 A pour la commutation directe de charges
- Très grande zone de détection
- Deux sorties de sécurité à semi-conducteur
- Jusqu'à 50 m de longueur de câble autorisés
- PL d / Catégorie 3 selon EN ISO 13849-1

Sous réserve de modifications techniques, indications non contractuelles 137558-02-01/18

Famille AH

Interrupteur de sécurité CES-AH-C03-...

Cat. 3 / PLd

- **1 face active sur le côté, non réglable**
- **Diagnostic via 2 LED**
- **PL d / Catégorie 3**
- **Jusqu'à 50 m de longueur de câble autorisés**
- **Protection IP67**
- **Raccordement par connecteur**
- **Raccordement d'un bouton de démarrage**

Détails

Codages disponibles
- Analyse Unicode

Indicateur LED

STATE	État
DIA	Diagnostic

Informations supplémentaires

- Dimensions, voir page 21
- Accessoires et pièces de rechange, voir page 20
- Pour plus d'informations, allez sur le site www.euchner.com et indiquez le code article du produit dans la zone de recherche.

Tableau de commande

Interrupteur de sécurité

Série	Version	Code article / Article	
CES-AH-C03-AH-... Unicode	M23 9 pin	**106300** CES-AH-C03-AH-SM-106300	Pour plus d'informations, allez sur le site www.euchner.com et indiquez le code article du produit dans la zone de recherche.

Élément d'actionnement

Série	Modèle	Zone de détection type [mm]	Code article / Article	
CES-A-BRN	80 x 40	27	**100251** CES-A-BRN-100251	Pour plus d'informations, allez sur le site www.euchner.com et indiquez le code article du produit dans la zone de recherche.
CES-A-BPA	40 x 40	22	**098775** CES-A-BPA	
CES-A-BBA	42 x 25	20	**071840** CES-A-BBA	
CES-A-BCA	42 x 25 Matériau : PE-HD	20	**088786** CES-A-BCA	

Accessoires

Type	Version	
Matériel de raccordement	Connecteur femelle (à monter soi-même) M23 9 pin	Page 106
Matériel de fixation	Vis de sécurité	Page 116

Dimensions

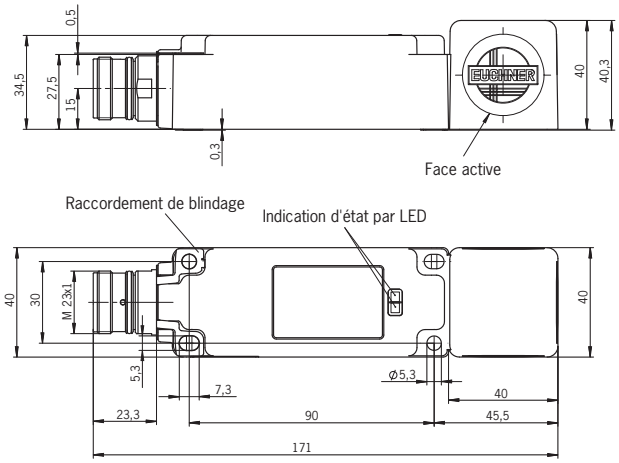

Affectation des broches

Broche	Désignation	Fonction
1	NC	Non utilisée
2	START	Entrée de démarrage
3	LA	Sortie de sécurité voie 1
4	+LA	Entrée pour voie 1
5	+LB	Entrée pour voie 2
6	LB	Sortie de sécurité voie 2
7	UB	Alimentation 24 V DC
8	0V	Masse 0 V DC
9	–	Non utilisée

Famille AP

»Conçu en se focalisant sur l'essentiel – Grande sécurité avec peu d'effort.«

- Interrupteur de sécurité pour fonctionnement en interrupteur individuel
- Raccordement direct à des modules de terrain IP67 de divers modules d'interfaces décentralisées (selon la version)
- Deux sorties de sécurité à semi-conducteur
- Émission de pulsations pour la détection de courts-circuits entre conducteurs
- Raccordement par connecteur
- Jusqu'à 200 m de longueur de câble autorisés
- PL e / Catégorie 4 selon EN ISO 13849-1
- Grand choix d'appareils
- Différents systèmes d'interverrouillage disponibles

Sous réserve de modifications techniques, indications non contractuelles 137558-02-01/18

Famille AP

CES

C01

CES

C02

CES

C04

CTP

CTP

CET

CET

EUCHNER

Interrupteur de sécurité CES-AP-C01-...

Cat. 4 / PLe

- **1 face active, réglable dans 5 directions**
- **Zone de détection importante**
- **Affichage de la zone limite**
- **Diagnostic via 2 LED**
- **Boîtier normalisé selon EN 60947-5-2**
- **Protection IP67**

Détails

Codages disponibles
- Analyse Unicode
- Analyse Multicode

Affichage de la zone limite
L'appareil détecte lorsque l'actionneur sort progressivement de la zone de détection et indique par le clignotement de la LED STATE que l'actionneur se trouve dans la zone limite. La porte de protection peut ainsi être réajustée à temps.

Raccordement à des modules de terrain IP67
Les appareils avec un connecteur M12 à 5 broches, sans sortie de signalisation, sont optimisés pour le raccordement direct à des modules de terrain, tels ET200pro de Siemens ou des équipements comparables d'autres fabricants.

Indicateur LED

STATE	État
DIA	Diagnostic

Connexions supplémentaires

DIA	Sortie de diagnostic (à semi-conducteur)
RST	Entrée Reset

Informations supplémentaires

- Dimensions, voir page 25
- Accessoires et pièces de rechange, voir page 25
- Pour plus d'informations, allez sur le site www.euchner.com et indiquez le code article du produit dans la zone de recherche.

Tableau de commande

Interrupteur de sécurité

Série	Version			Code article / Article	
CES-AP-C01-AH-... Unicode	M12	5 pin	Sans sortie de signalisation	**111145** CES-AP-C01-AH-SB-111145	Pour plus d'informations, allez sur le site www.euchner.com et indiquez le code article du produit dans la zone de recherche.
CES-AP-C01-CH-... Multicode				**111708** CES-AP-C01-CH-SB-111708	
CES-AP-C01-CH-SB Multicode			Avec sortie de signalisation	**106798** CES-AP-C01-CH-SB-106798	
CES-AP-C01-CH-SA Multicode		8 pin	Avec sortie de signalisation	**100250** 1) CES-AP-C01-CH-SA-100250	

1) Homologation DGUV

Élément d'actionnement

Série	Modèle		Zone de détection type [mm]	Code article / Article	
CES-A-BRN		80 x 40	27	**100251** CES-A-BRN-100251	Pour plus d'informations, allez sur le site www.euchner.com et indiquez le code article du produit dans la zone de recherche.
CES-A-BPA		40 x 40	22	**098775** CES-A-BPA	
CES-A-BBA		42 x 25	18	**071840** CES-A-BBA	
CES-A-BCA		42 x 25 Matériau : PE-HD	18	**088786** CES-A-BCA	
CES-A-BDA-18		Ø18	19	**156935** CES-A-BDA-18	

Sous réserve de modifications techniques, indications non contractuelles 137558-02-01/18

Accessoires

Type	Version	
Matériel de raccordement	Câble de raccordement avec connecteur 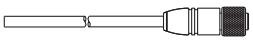 M12 5 pin	Page 97
	M12 8 pin	Page 99
Verrou-targette	Verrou-targette pour modèle de boîtier C01 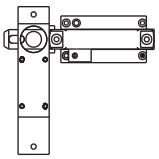	Page 108
Matériel de fixation	Vis de sécurité	Page 116

Dimensions

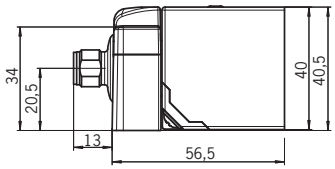

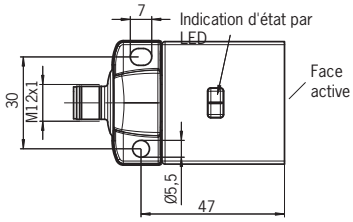

Affectation des broches

8 pin Avec sortie de signalisation	5 pin Avec sortie de signalisation	5 pin Sans sortie de signalisation (broche 5 non utilisée)	Désignation	Fonction
1	–	–	–	Non utilisée
2	1	1	UB	Alimentation 24 V DC
3	2	2	OA	Sortie de sécurité voie 1
4	4	4	OB	Sortie de sécurité voie 2
5	5	–	DIA	Sortie de signalisation (sortie de diagnostic)
6	–	–	–	Non utilisée
7	3	3	0V	Masse 0 V DC
8	–	–	RST	Entrée Reset

Interrupteur de sécurité CES-AP-C.2-...

- **Diagnostic via 2 LED**
- **2 faces actives**
- **Affichage de la zone limite**
- **Fixation directe sur profilés d'aluminium**
- **Grande plage de température (selon la version)**
- **Tôles de renfort et vis de sécurité fournies**
- **Indice de protection IP67 / IP69 / IP69K**

Détails

Codages disponibles
- Analyse Unicode
- Analyse Multicode

Affichage de la zone limite
L'appareil détecte lorsque l'actionneur sort progressivement de la zone de détection et indique par le clignotement de la LED STATE que l'actionneur se trouve dans la zone limite. La porte de protection peut ainsi être réajustée à temps.

Raccordement à des modules de terrain IP67
Les appareils avec un connecteur M12 à 5 broches, sans sortie de signalisation, sont optimisés pour le raccordement direct à des modules de terrain, tels ET200pro de Siemens ou des équipements comparables d'autres fabricants.

Grande plage de température
Les appareils avec câble de raccordement et extrémité libre peuvent fonctionner de -40 °C à +65 °C (pose fixe).

Indicateur LED

STATE	État
DIA	Diagnostic

Connexions supplémentaires

OUT	Sortie de signalisation (à semi-conducteur), non disponible sur toutes les versions.

Informations supplémentaires

- Dimensions, voir page 28
- Accessoires et pièces de rechange, voir page 28
- Pour plus d'informations, allez sur le site www.euchner.com et indiquez le code article du produit dans la zone de recherche.

Tableau de commande

Interrupteur de sécurité

Série	Version				Char-nières [1]	Code article / Article	
CES-AP-C.2-AH-... Unicode	click, 6 pin		Avec sortie de signalisation			**105295** CES-AP-CR2-AH-SF-105295	Pour plus d'informations, allez sur le site www.euchner.com et indiquez le code article du produit dans la zone de recherche.
						105294 CES-AP-CL2-AH-SF-105294	
	M12, 5 pin, PUR, 0,2m		Avec sortie de signalisation			**106552** CES-AP-CR2-AH-SB-106552	
						106553 CES-AP-CL2-AH-SB-106553	
			Sans sortie de signalisation			**111748** CES-AP-CR2-AH-SB-111748	
						111747 CES-AP-CL2-AH-SB-111747	
	6 wire, PVC	5m	Avec sortie de signalisation			**105601** CES-AP-CR2-AH-L05-105601	
						105603 CES-AP-CL2-AH-L05-105603	
		10m	Avec sortie de signalisation			**106191** CES-AP-CR2-AH-L10-106191	
						106192 CES-AP-CL2-AH-L10-106192	
		20m	Avec sortie de signalisation			**106195** CES-AP-CR2-AH-L20-106195	
						106196 CES-AP-CL2-AH-L20-106196	

1) S'applique pour l'orientation suivante : sortie câble orienté(e) vers le bas

Série	Version				Char-nières [1]	Code article / Article	
CES-AP-C.2-CH-... Multicode	click 6 pin			Avec sortie de signalisation		**100775** CES-AP-CR2-CH-SF-100775	Pour plus d'informations, allez sur le site www.euchner.com et indiquez le code article du produit dans la zone de recherche.
						104509 CES-AP-CL2-CH-SF-104509	
	M12 5 pin	PUR	0,2m	Avec sortie de signalisation		**106550** CES-AP-CR2-CH-SB-106550	
						106551 CES-AP-CL2-CH-SB-106551	
				Sans sortie de signalisation		**109168** CES-AP-CR2-CH-SB-109168	
						109167 CES-AP-CL2-CH-SB-109167	
		PVC	2m	Avec sortie de signalisation		**123922** CES-AP-CR2-CH-SB-123922	
	6 wire	PVC	5m	Avec sortie de signalisation		**105600** CES-AP-CR2-CH-L05-105600	
						105602 CES-AP-CL2-CH-L05-105602	
			10m	Avec sortie de signalisation		**106189** CES-AP-CR2-CH-L10-106189	
						106190 CES-AP-CL2-CH-L10-106190	
			20m	Avec sortie de signalisation		**106193** CES-AP-CR2-CH-L20-106193	
						106194 CES-AP-CL2-CH-L20-106194	

1) S'applique pour l'orientation suivante : sortie câble orienté(e) vers le bas

Élément d'actionnement

Série	Modèle		Zone de détection type [mm]	Code article / Article	
CES-A-BDN-06	Ø6 x 26		19	**104730** CES-A-BDN-06-104730	Pour plus d'informations, allez sur le site www.euchner.com et indiquez le code article du produit dans la zone de recherche.
CES-A-BLN-...	95 x 30		15	**100776** CES-A-BLN-R2-100776	
			15	**104510** CES-A-BLN-L2-104510	
	55 x 30	Quel que soit le côté d'ouverture de la porte	15	**103450** CES-A-BLN-U2-103450	

Accessoires

Type	Version		
Matériel de raccordement	Câble de raccordement avec connecteur 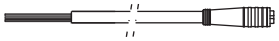	click 6 pin	Page 94
	Câble de raccordement avec connecteur 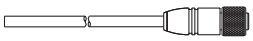	M12 5 pin	Page 97
Matériel de fixation	Vis de sécurité		Page 116

Dimensions

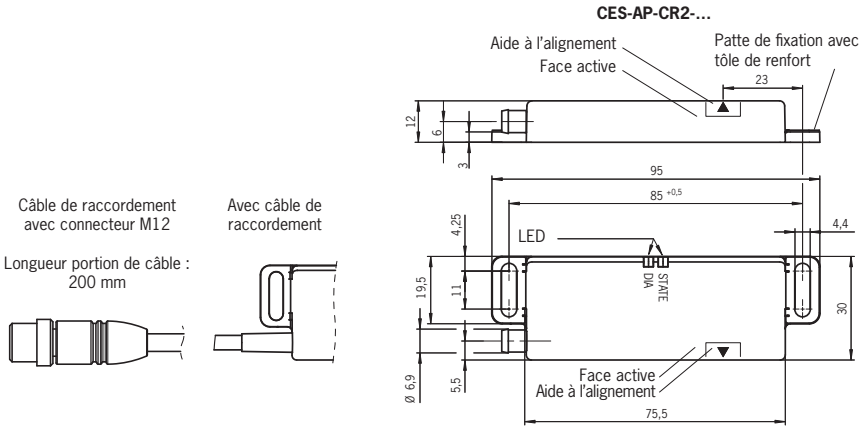

2 vis de sécurité M4 x 14 et tôles de renfort fournies

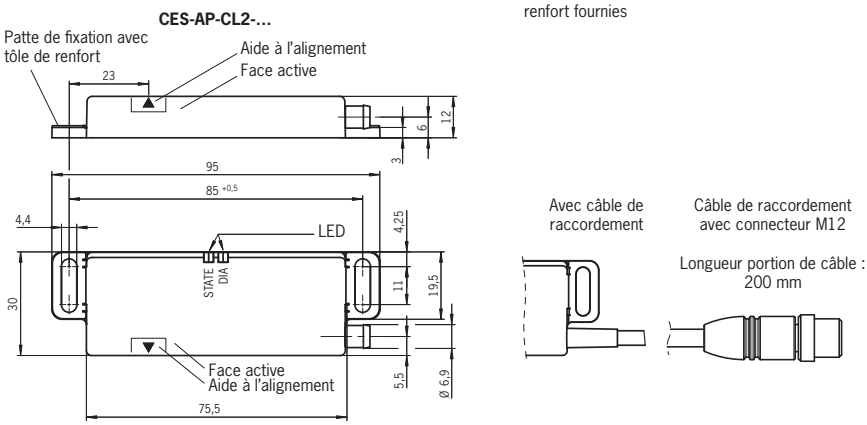

2 vis de sécurité M4 x 14 fournies

Affectation des broches

6 pin	5 pin		Désignation	Fonction	Couleur du conducteur
Avec sortie de signalisation	Avec sortie de signalisation	Sans sortie de signalisation (broche 5 non utilisée)			
1	1	1	UB	Alimentation 24 V DC	BN
2	2	2	OA	Sortie de sécurité voie 1	WH
3	3	3	0V	Masse 0 V DC	BU
4	4	4	OB	Sortie de sécurité voie 2	BK
5	5	–	OUT	Sortie de signalisation (sortie d'état de porte)	GY
6	–	–	–	Non utilisée	PK

Interrupteur de sécurité CES-I-AP-.-C04-...

Cat. 4 / PLe

- **Forme très compacte**
- **3 faces actives**
- **Diagnostic via 2 LED**
- **Affichage de la zone limite**
- **Protection IP67**
- **Capot de protection ATEX (en option)**

Détails

Codages disponibles
- Analyse Unicode
- Analyse Multicode

Affichage de la zone limite
L'appareil détecte lorsque l'actionneur sort progressivement de la zone de détection et indique par le clignotement de la LED STATE que l'actionneur se trouve dans la zone limite. La porte de protection peut ainsi être réajustée à temps.

Raccordement à des modules de terrain IP67
Les appareils avec un connecteur M12 à 5 broches, sans sortie de signalisation, sont optimisés pour le raccordement direct à des modules de terrain, tels ET200pro de Siemens ou des équipements comparables d'autres fabricants.

Cale en caoutchouc
Chaque interrupteur et actionneur est livré avec une cale en caoutchouc visant à empêcher que des saletés ne s'incrustent au niveau des trous de fixation.

Indicateur LED

STATE	État
DIA	Diagnostic

Connexions supplémentaires

OD	Sortie de signalisation (à semi-conducteur), non disponible sur toutes les versions.

Capot de protection ATEX
Pour une utilisation dans des zones soumises à un risque d'explosion, le boîtier de protection AM-C-C04-EX-137528 est indispensable. Voir Accessoires page 31.

Informations supplémentaires

- Dimensions, voir page 32
- Accessoires et pièces de rechange, voir page 31
- Pour plus d'informations, allez sur le site www.euchner.com et indiquez le code article du produit dans la zone de recherche.

Tableau de commande

Interrupteur de sécurité

Série	Version			Code article / Article	
CES-I-AP-U-C04-... Unicode	M8 4 pin		Sans sortie de signalisation	**115324** CES-I-AP-U-C04-SK-115324	Pour plus d'informations, allez sur le site www.euchner.com et indiquez le code article du produit dans la zone de recherche.
	M12 5 pin PUR	0,1m	Sans sortie de signalisation	**115150** CES-I-AP-U-C04-USI-115150	
		0,22m	Avec sortie de signalisation	**116502** CES-I-AP-U-C04-USB-116502	
	5 wire PUR	5m	Avec sortie de signalisation	**116503** CES-I-AP-U-C04-U05-116503	
		10m	Avec sortie de signalisation	**116504** CES-I-AP-U-C04-U10-116504	
		20m	Avec sortie de signalisation	**116505** CES-I-AP-U-C04-U20-116505	

Série	Version			Code article / Article	
CES-I-AP-M-C04-… Multicode	M8 4 pin		Sans sortie de signalisation	**117325** CES-I-AP-M-C04-SK-117325	Pour plus d'informations, allez sur le site www.euchner.com et indiquez le code article du produit dans la zone de recherche.
	M12 5 pin PUR	0,1m	Sans sortie de signalisation	**117323** CES-I-AP-M-C04-USI-117323	
		0,22m	Avec sortie de signalisation	**117324** CES-I-AP-M-C04-USB-117324	
	5 wire PUR	5m	Avec sortie de signalisation	**117328** CES-I-AP-M-C04-U05-117328	
		10m	Avec sortie de signalisation	**117329** CES-I-AP-M-C04-U10-117329	
		20m	Avec sortie de signalisation	**117330** CES-I-AP-M-C04-U20-117330	

Élément d'actionnement

Série	Modèle		Zone de détection type [mm]	Code article / Article	
CES-A-BDN-06		Ø6 x 26	19	**104730** CES-A-BDN-06-104730	Pour plus d'informations, allez sur le site www.euchner.com et indiquez le code article du produit dans la zone de recherche.
CES-A-BBN-C04		42 x 25	15	**115271** CES-A-BBN-C04-115271	
CES-A-BBN-C04-EX-137527		42 x 25	15	**137527** CES-A-BBN-C04-EX-137527	

Accessoires

Type	Version		
Matériel de raccordement	Câble de raccordement avec connecteur	M8 4 pin	Page 95
	Câble de raccordement avec connecteur	M12 5 pin	Page 97
Verrou-targette	Verrou-targette pour modèle de boîtier C04		Page 110
Matériel de fixation	Kits de montage		Page 114
	Vis de sécurité		Page 116
Boîtier de protection	Boîtier de protection ATEX pour interrupteur		Page 116

EUCHNER

M8 4 pin | M12 5 pin | 5 wire

Dimensions

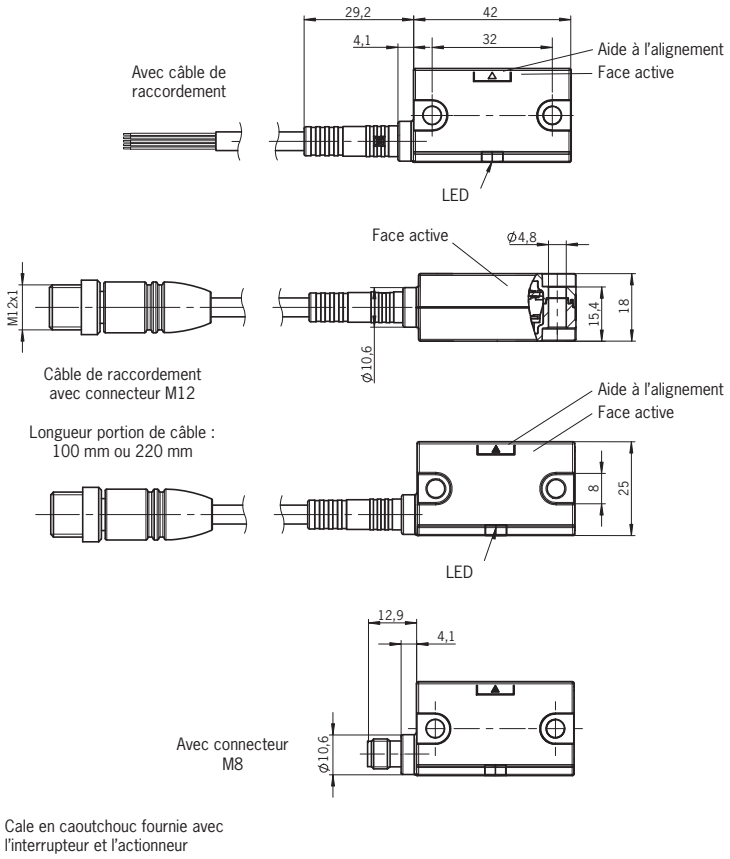

Affectation des broches

5 pin 5 wire Avec sortie de signalisation	5 pin Sans sortie de signalisation (broche 5 non utilisée)	4 pin Sans sortie de signalisation	Désignation	Fonction	Couleur du conducteur
1	1	1	UB	Alimentation 24 V DC	BN
2	2	2	FO1A	Sortie de sécurité voie 1	WH
3	3	3	0V	Masse 0 V DC	BU
4	4	4	FO1B	Sortie de sécurité voie 2	BK
5	–	–	OD	Sortie de signalisation (sortie d'état de porte)	GY

EUCHNER

Interrupteur de sécurité CTP-...-AP-...
avec interverrouillage

- **Interrupteur de sécurité avec système d'interverrouillage**
- **Force de retenue jusqu'à 3900 N**
- **Diagnostic via 3 LED**
- **PL e / Catégorie 4**

Note

L'appareil ne doit être utilisé qu'en combinaison avec les actionneurs A-C-H-...

Détails

Sens d'attaque

Tête orientable par pas de 90°

Codages disponibles
- Analyse Unicode
- Analyse Multicode

Modes d'interverrouillage

L1 **Verrouillage hors tension**
Interverrouillage mécanique. Déverrouillage par application de tension au niveau de l'électroaimant d'interverrouillage.

L2 **Verrouillage sous tension**
Interverrouillage magnétique. Activation de l'interverrouillage par application de tension au niveau de l'électroaimant d'interverrouillage.

LBI **BiState**
Entrée d'activation de l'interverrouillage.
Ce mode d'interverrouillage dispose d'une fonction qui empêche
- que des personnes puissent s'enfermer accidentellement en cas de panne de courant ou lorsque la machine est éteinte et que la porte de protection est ouverte.
- la désactivation de l'interverrouillage en cas de panne de courant.

I1 Comme L1, mais sans contrôle d'interverrouillage. Interverrouillage adapté uniquement à la protection du process.

I2 Comme L2, mais sans contrôle d'interverrouillage. Interverrouillage adapté uniquement à la protection du process.

Déverrouillage auxiliaire
Proposé en standard sur toutes les versions.

Déverrouillage interne (en option)
Certains appareils disposent d'un déverrouillage interne. L'axe du dispositif de déverrouillage interne peut être rallongé au moyen des entretoises fournies.

Version Extended
Avec éléments de commande intégrés.

Déverrouillages pouvant être montés ultérieurement
Les appareils à déverrouillage auxiliaire peuvent être équipés ultérieurement de diverses fonctions de déverrouillage (voir accessoires).

Raccordement à des modules de terrain IP67
Les appareils avec connecteur SII (2 x M12, 5 broches) sont optimisés pour le raccordement direct à des modules de terrain, tels ET200pro de Siemens ou des équipements comparables d'autres fabricants.

Indicateur LED

STATE	État
LOCK	Interverrouillage
DIA	Diagnostic

Connexions supplémentaires

OD	Sortie d'état de porte
OI	Sortie de diagnostic
OL	Sortie de signalisation interverrouillage

Informations supplémentaires

- Dimensions, voir page 39
- Accessoires et pièces de rechange, voir page 38
- Pour plus d'informations, allez sur le site www.euchner.com et indiquez le code article du produit dans la zone de recherche.

1) Homologation DGUV en cours

Tableau de commande

CTP-L.-AP-...-SII-... avec 2 connecteurs M12

2x M12 5 pin Code article / Article	Codage U = unicode M = multicode	Déverrouillage interne	Interverrouillage Protection des personnes / du process	Repérage des bornes, voir page 40	
CTP-L1 Verrouillage hors tension					Pour plus d'informations, allez sur le site www.euchner.com et indiquez le code article du produit dans la zone de recherche.
124468 CTP-L1-AP-U-HA-AZ-SII-124468	U			A	
127640 CTP-L1-AP-U-HA-AE-SII-127640	U	●			
129477 CTP-L1-AP-U-HA-AZ-SII-129477	U			B	
129478 CTP-L1-AP-U-HA-AE-SII-129478	U	●			

CTP-..-AP-...-SA-... avec connecteur M12

M12 8 pin Code article / Article	Codage U = unicode M = multicode	Déverrouillage interne	Interverrouillage Protection des personnes / du process	Repérage des bornes, voir page 40	
CTP-L1 Verrouillage hors tension					Pour plus d'informations, allez sur le site www.euchner.com et indiquez le code article du produit dans la zone de recherche.
124225 CTP-L1-AP-U-HA-AZ-SA-124225	U			C	
126912 CTP-L1-AP-U-HA-AE-SA-126912	U	●			
124727 CTP-L1-AP-M-HA-AZ-SA-124727	M				
CTP-L2 Verrouillage sous tension					
124728 CTP-L2-AP-U-HA-AZ-SA-124728	U			C	
136841 CTP-L2-AP-U-HA-AE-SA-136841	U	●			
124729 CTP-L2-AP-M-HA-AZ-SA-124729	M				
CTP-LBI BiState					
127798 CTP-LBI-AP-U-HA-AZ-SA-127798	U			D	
CTP-I1 Interverrouillage pour protection du process, verrouillage hors tension					
136595 CTP-I1-AP-U-HA-AEC-SA-136595	U	●		E	
CTP-I2 Interverrouillage pour protection du process, verrouillage sous tension					
126258 CTP-I2-AP-U-HA-AZC-SA-126258	U			E	

CTP-..-AP-...-SA-EX-... avec connecteur M12

M12 8 pin Ex **Code article / Article**	**Codage** U = unicode M = multicode	**Déverrouillage interne**	**Interverrouillage** Protection des personnes / du process	**Repérage des bornes, voir page 40**	
CTP-L1 Verrouillage hors tension					Pour plus d'informations, allez sur le site www.euchner.com et indiquez le code article du produit dans la zone de recherche.
136675 CTP-L1-AP-U-HA-AZ-SA-EX-136675	U			E	
129512 CTP-L1-AP-U-HA-AZ-SA- EX-129512	U				

CTP-..-AP-...-SH-... avec connecteur M23

M23 19 pin **Code article / Article**	**Codage** U = unicode M = multicode	**Déverrouillage interne**	**Interverrouillage** Protection des personnes / du process	**Repérage des bornes, voir page 40**	
CTP-L1 Verrouillage hors tension					Pour plus d'informations, allez sur le site www.euchner.com et indiquez le code article du produit dans la zone de recherche.
123364 CTP-L1-AP-U-HA-AZ-SH-123364	U			F	
123375 CTP-L1-AP-U-HA-AE-SH-123375	U	●			
123365 CTP-L1-AP-M-HA-AZ-SH-123365	M				
123376 CTP-L1-AP-M-HA-AE-SH-123376	M	●			
CTP-L2 Verrouillage sous tension					
123370 CTP-L2-AP-U-HA-AZ-SH-123370	U			F	
123371 CTP-L2-AP-M-HA-AZ-SH-123371	M				

CTP-..-AP-...-SH-... avec connecteur M23, version Extended

M23 19 pin **Code article / Article**	**Codage** U = unicode M = multicode	**Déverrouillage interne**	**Éléments de commande**	**Interverrouillage** Protection des personnes / du process	**Repérage des bornes, voir page 40**	
CTP-L1 Verrouillage hors tension						Pour plus d'informations, allez sur le site www.euchner.com et indiquez le code article du produit dans la zone de recherche.
137342 CTP-L1-AP-U-HA-AEE-SH-137342	U	●	2 boutons-poussoirs (lumineux)		G	
156056 CTP-L1-AP-U-HA-AZE-SH-156056	U		Arrêt d'urgence, 2 boutons-poussoirs (lumineux)		H	

Élément d'actionnement

Série	Modèle		Code article / Article	
A-C-H-...		droit	**126015** A-C-H-G-SST-126015	Pour plus d'informations, allez sur le site www.euchner.com et indiquez le code article du produit dans la zone de recherche.
		droit	**136826** A-C-H-G-LS-EX-136826	
		coudé vers le haut [1]	**122667** A-C-H-W-SST-122667	
		coudé vers le bas [1]	**122668** A-C-H-W-SST-122668	
	Languette articulée	[1]	**122671** A-C-H-RL-LS-122671	
		[1]	**122672** A-C-H-RR-LS-122672	
	Languette articulée	[1]	**122675** A-C-H-RO-LS-122675	
		[1]	**122676** A-C-H-RU-LS-122676	

1) S'applique pour l'orientation suivante : sortie câble orienté(e) vers le bas

Accessoires

Type	Version		
Matériel de raccordement	Câble de raccordement avec connecteur	M12 5 pin	Page 97
		M12 8 pin	Page 99
	Câble de raccordement avec connecteur	M23 19 pin	Page 104/105
	Connecteur femelle (à monter soi-même)	M23 19 pin	Page 106
Verrou-targette	Verrou-targette pour modèle de boîtier CTP		Page 111
Matériel de fixation	Supports de montage		Page 114
	Vis de sécurité		Page 116
Autres accessoires	Déverrouillage auxiliaire à clé		Page 116 et suivantes
	Déverrouillage		
	Déverrouillage de secours		
	Déverrouillage par câble		
	Poignée de déverrouillage par câble Bowden		
	Dispositif de consignation		

Dimensions

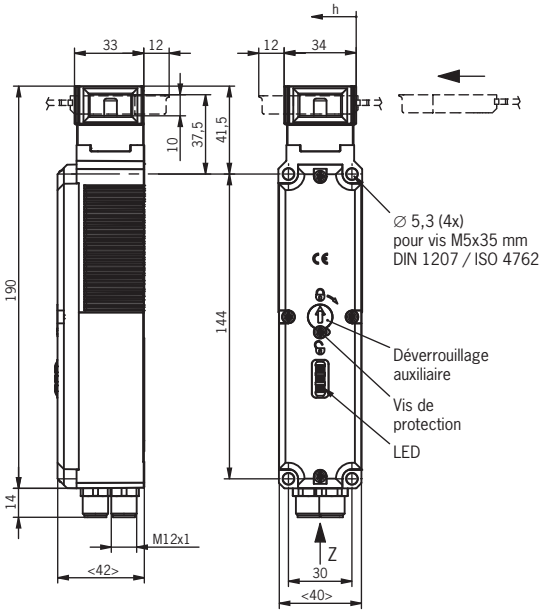

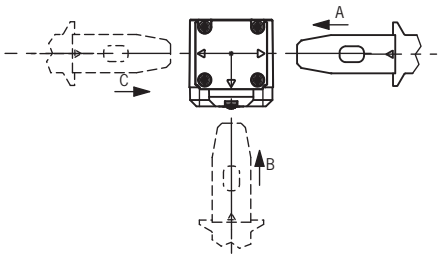

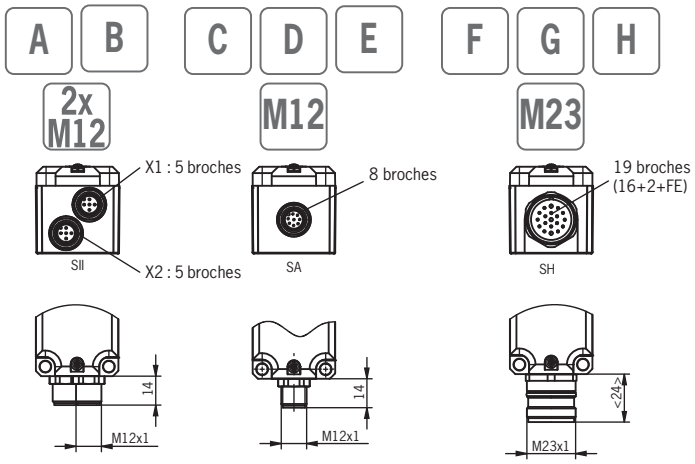

Avec déverrouillage interne

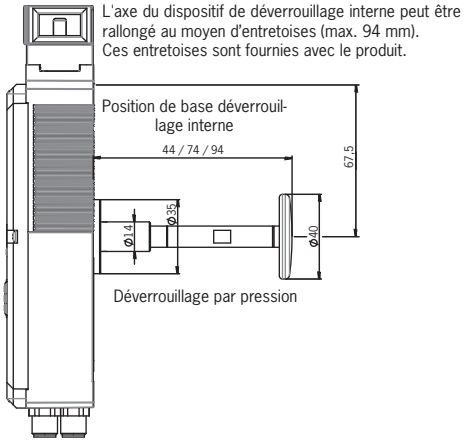

Version Extended

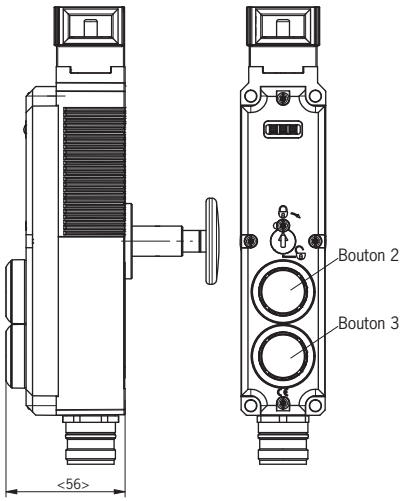

2x M12 | 5 pin | M12 | 8 pin

Affectation des broches

A | 2x M12 | 5 pin **Repérage des bornes A**

Broche	Désignation	Fonction
X 1.1	U_B	Tension de service électronique AP, 24 V DC
X 1.2	FO1A	Sortie de sécurité voie 1
X 1.3	0 V U_B	Tension de service électronique AP, 0 V DC
X 1.4	FO1B	Sortie de sécurité voie 2
X 1.5	–	Non utilisée
X 2.1	–	Non utilisée
X 2.2	–	Non utilisée
X 2.3	IMM	Tension de service électroaimant d'interverrouillage 0 V DC
X 2.4	IMP	Tension de service électroaimant d'interverrouillage 24 V DC
X 2.5	–	Non utilisée

B | 2x M12 | 5 pin **Repérage des bornes B**

Broche	Désignation	Fonction
X 1.1	U_B	Tension de service électronique AP 24 V DC
X 1.2	FO1A	Sortie de sécurité voie 1
X 1.3	0 V U_B	Tension de service électronique AP 0 V DC
X 1.4	FO1B	Sortie de sécurité voie 2
X 1.5	–	Non utilisée
X 2.1	–	Non utilisée
X 2.2	OD	Sortie d'état de porte
X 2.3	IMM	Tension de service électroaimant d'interverrouillage 0 V DC
X 2.4	IMP	Tension de service électroaimant d'interverrouillage 24 V DC
X 2.5	–	Non utilisée

C | M12 | 8 pin **Repérage des bornes C**

Broche	Désignation	Fonction
1	IMP	Tension de service électroaimant d'interverrouillage 24 V DC
2	U_B	Tension de service électronique AP 24 V DC
3	FO1A	Sortie de sécurité voie 1
4	FO1B	Sortie de sécurité voie 2
5	OI	Sortie de diagnostic
6	OD	Sortie d'état de porte
7	0 V U_B	Tension de service électronique AP 0 V DC
8	IMM	Tension de service électroaimant d'interverrouillage 0 V DC

D | M12 | 8 pin **Repérage des bornes D**

Broche	Désignation	Fonction
1	IMP	Entrée de commande électroaimant d'interverrouillage 24 V DC
2	U_B	Tension de service électronique AP 24 V DC
3	FO1A	Sortie de sécurité voie 1
4	FO1B	Sortie de sécurité voie 2
5	OI	Sortie de diagnostic
6	OD	Sortie d'état de porte

7	OL	Sortie de signalisation interverrouillage
8	0 V	Tension de service électronique AP 0 V DC, tension d'entrée électroaimant d'interverrouillage 0 V DC

E M12 8 pin Repérage des bornes E

Broche	Désignation	Fonction
1	IMP	Tension de service électroaimant d'interverrouillage 24 V DC
2	U_B	Tension de service électronique AP 24 V DC
3	FO1A	Sortie de sécurité voie 1
4	FO1B	Sortie de sécurité voie 2
5	OI	Sortie de diagnostic
6	OD	Sortie d'état de porte
7	OL	Sortie de signalisation interverrouillage
8	0 V	Tension de service électronique AP 0 V DC, électroaimant d'interverrouillage 0 V DC

F M23 19 pin Repérage des bornes F

Broche	Désignation	Fonction
1	IMP	Tension de service électroaimant d'interverrouillage 24 V DC
2	–	Non utilisée
3	–	Non utilisée
4	FO1A	Sortie de sécurité voie 1
5	FO1B	Sortie de sécurité voie 2
6	U_B	Tension de service électronique AP 24 V DC
7	RST	Entrée Reset
8	OD	Sortie d'état de porte
9	OI	Sortie de diagnostic
10	OL	Sortie de signalisation interverrouillage
11	–	Non utilisée
12	FE	Terre fonctionnelle
13	–	Non utilisée
14	–	Non utilisée
15	–	Non utilisée
16	–	Non utilisée
17	–	Non utilisée
18	IMM	Tension de service électroaimant d'interverrouillage 0 V DC
19	0V U_B	Tension de service électronique AP 0 V DC

M23 19 pin

G M23 19 pin Repérage des bornes G

Broche	Désignation	Fonction
1	IMP	Tension de service électroaimant d'interverrouillage 24 V DC
2	–	Non utilisée
3	–	Non utilisée
4	FO1A	Sortie de sécurité voie 1
5	FO1B	Sortie de sécurité voie 2
6	U_B	Tension de service électronique AP 24 V DC, éléments de commande et de signalisation 24 V DC
7	RST	Entrée Reset
8	OD	Sortie d'état de porte
9	OI	Sortie de diagnostic
10	OL	Sortie de signalisation interverrouillage
11	–	Non utilisée
12	FE	Terre fonctionnelle
13	IMM	Tension de service électroaimant d'interverrouillage 0 V DC
14	–	Non utilisée
15	S2	Bouton 2 (lumineux)
16	H2	LED 2
17	S3	Bouton 3 (lumineux)
18	H3	LED 3
19	0V U_B	Tension de service électronique AP 0 V DC, éléments de commande et de signalisation 0 V DC

H M23 19 pin Repérage des bornes H

Broche	Désignation	Fonction
1	IMP	Tension de service électroaimant d'interverrouillage 24 V DC
2	IMM	Tension de service électroaimant d'interverrouillage 0 V DC
3	S1.C	Arrêt d'urgence (contact de signalisation)
4	FO1A	Sortie de sécurité voie 1
5	FO1B	Sortie de sécurité voie 2
6	U_B	Tension de service électronique AP 24 V DC, éléments de commande et de signalisation 24 V DC
7	RST	Entrée Reset
8	OD	Sortie d'état de porte
9	OI	Sortie de diagnostic
10	S1.A1	Arrêt d'urgence (voie A)
11	S1.A2	Arrêt d'urgence (voie A)
12	FE	Terre fonctionnelle
13	S1.B1	Arrêt d'urgence (voie B)
14	S1.B2	Arrêt d'urgence (voie B)
15	S2	Bouton 2 (lumineux)
16	H2	LED 2
17	S3	Bouton 3 (lumineux)
18	H3	LED 3
19	0V U_B	Tension de service électronique AP 0 V DC, éléments de commande et de signalisation 0 V DC

EUCHNER

Interrupteur de sécurité CET.-AP-...
avec interverrouillage

- **Interrupteur de sécurité avec système d'interverrouillage**
- **Force de retenue jusqu'à 6500 N**
- **Boîtier métallique**
- **Diagnostic via 4 LED**
- **Protection IP67**
- **Guidage de la languette avec une grande marge de mobilité**
- **Commande double canal de l'électroaimant autorisée**
- **Raccordement par connecteur**

Note

L'appareil ne doit être utilisé qu'en combinaison avec l'actionneur CET-A-...

Détails

Sens d'attaque

Tête orientable par pas de 90°

Codages disponibles
- Analyse Unicode
- Analyse Multicode

Catégorie selon EN ISO 13849-1
La catégorie est fonction de la position de montage :

Position de montage	Catégorie / PL
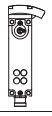	Cat. 3 / PLe
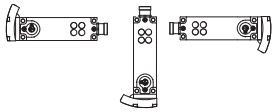	Cat. 4 / PLe

Modes d'interverrouillage

CET3 **Verrouillage hors tension**
Interverrouillage mécanique. Déverrouillage par application de tension au niveau de l'électroaimant d'interverrouillage.
Surveillance de la position de la porte : la sortie d'état de porte OUT D passe en niveau HAUT dès que l'actionneur se trouve au-dessus du poussoir à l'état sorti (état : porte fermée, interverrouillage inactif). La sortie OUT D reste en niveau haut même lorsque l'interverrouillage est actif.

CET4 **Verrouillage sous tension**
Interverrouillage par application de tension au niveau de l'électroaimant d'interverrouillage. Déverrouillage mécanique.
Surveillance de la position de la porte : la sortie d'état de porte OUT D passe en niveau HAUT dès que l'actionneur se trouve au-dessus du poussoir à l'état sorti (état : porte fermée, interverrouillage inactif). La sortie OUT D reste en niveau haut même lorsque l'interverrouillage est actif.

Entrée d'apprentissage (en option)
Certains appareils à analyse unicode disposent d'une entrée d'apprentissage. Ces appareils ne peuvent faire l'objet d'un apprentissage que si l'entrée d'apprentissage est câblée en conséquence. Cela permet en outre d'accroître l'infraudabilité.

Déverrouillage auxiliaire
Proposé en standard sur toutes les versions.

Déverrouillage interne (en option)
Certains appareils disposent d'un déverrouillage interne (voir le tableau de commande).

Déverrouillage par câble (en option)
Le système de déverrouillage par câble permet de débloquer à distance l'interverrouillage via un câble. La flexibilité du câble permet un déverrouillage dans les situations de montage inaccessibles.

Rampe double

Les versions à double rampe peuvent être approchées de deux côtés.

Les appareils à double rampe conviennent également pour les applications dans lesquelles il faut passer « au-dessus » de l'interrupteur, par exemple les portes pouvant s'ouvrir vers l'intérieur et vers l'extérieur.
La rampe double peut être montée ultérieurement (voir accessoires à la page 118).

Indicateur LED

STATE	État
DIA	Diagnostic
LED 1 rouge	voir repérage des bornes
LED 2 verte	voir repérage des bornes

Connexions supplémentaires (selon la version)

OUT	Sortie de signalisation (à semi-conducteur)
OUT D	Sortie d'état de porte
DIA	Sortie de diagnostic

Informations supplémentaires

- Dimensions, voir page 48
- Accessoires et pièces de rechange, voir page 47
- Pour plus d'informations, allez sur le site www.euchner.com et indiquez le code article du produit dans la zone de recherche.

Tableau de commande

CET.-AP-...-SI-... avec 2 connecteurs M12, sans sortie d'état de porte, pour le raccordement à une interface décentralisée

2x M12 5 pin Code article / Article	Codage U = unicode M = multicode	Rampe	Entrée d'apprentis-sage	Boucle de retour	Déverrouillage interne	Câble Bowden (L1) [1]	Repérage des bornes, voir page 50	
CET3 Verrouillage hors tension								Pour plus d'informations, allez sur le site www.euchner.com et indiquez le code article du produit dans la zone de recherche.
111346 CET3-AP-CRA-AH-50X-SI-111346	U						A	
121367 CET3-AP-CRA-AH-50X-SI-C2290-121367	U					5 m		
114073 CET3-AP-CRA-AH-50F-SI-114073	U				75 mm			
157408 CET3-AP-CRA-AH-50F-SI-C2312-157408	U				105 mm			
CET4 Verrouillage sous tension								
112082 CET4-AP-CRA-AH-50X-SI-112082	U						A	

1) L1 = longueur gaine ; longueur câble = L1 + 1 m. Important : la poignée doit être commandée séparément (voir accessoires à la page 116).

CET.-AP-...-SI-... avec 2 connecteurs M12, avec sortie d'état de porte

2x M12 5 pin Code article / Article	Codage U = unicode M = multicode	Rampe	Entrée d'apprentis-sage	Boucle de retour	Déverrouillage interne	Câble Bowden (L1) [1]	Repérage des bornes, voir page 50	
CET3 Verrouillage hors tension								Pour plus d'informations, allez sur le site www.euchner.com et indiquez le code article du produit dans la zone de recherche.
124589 CET3-AP-CRA-AH-50X-SI-C2438-124589	U						B	
124594 CET3-AP-CRA-AH-50F-SI-C2438-127594	U				75 mm			
CET4 Verrouillage sous tension								
126763 CET4-AP-CRA-AH-50X-SI-C2438-126763	U						B	

1) L1 = longueur gaine ; longueur câble = L1 + 1 m. Important : la poignée doit être commandée séparément (voir accessoires à la page 116).

CET.-AP-...-SA-... avec connecteur M12, avec sortie d'état de porte

M12 8 pin Code article / Article	Codage U = unicode M = multicode	Rampe	Entrée d'apprentis-sage	Boucle de retour	Déverrouillage interne	Câble Bowden (L1) [1]	Repérage des bornes, voir page 50	
CET3 Verrouillage hors tension								Pour plus d'informations, allez sur le site www.euchner.com et indiquez le code article du produit dans la zone de recherche.
122398 CET3-AP-CRA-AH-50X-SA-122389	U						C	
121579 CET3-AP-CRA-CH-50X-SA-121579	M							
124601 CET3-AP-CRA-AH-50F-SA-124601	U				75 mm			
157287 CET3-AP-CRA-CH-50F-SA-C2312-157287	M				105 mm			
122406 CET3-AP-CRA-AH-50X-SA-122406	U						D	
122409 CET3-AP-CRA-CH-50X-SA-122409	M							
CET4 Verrouillage sous tension								
122415 CET4-AP-CRA-AH-50X-SA-122415	U						C	
122413 CET4-AP-CRA-CH-50X-SA-122413	M							

1) L1 = longueur gaine ; longueur câble = L1 + 1 m. Important : la poignée doit être commandée séparément (voir accessoires à la page 116).

CET.-AP-...-SH-... avec connecteur M23, avec sortie d'état de porte

M23 19 pin Code article / Article	Codage U = unicode M = multicode	Rampe	Entrée d'apprentis-sage	Boucle de retour	Déverrouillage interne	Câble Bowden (L1) [1]	Repérage des bornes, voir page 51	
CET3 Verrouillage hors tension								Pour plus d'informations, allez sur le site www.euchner.com et indiquez le code article du produit dans la zone de recherche.
119106 CET3-AP-CRA-AH-50F-SH-C2312-119106	U		●		105 mm		E	

1) L1 = longueur gaine ; longueur câble = L1 + 1 m. Important : la poignée doit être commandée séparément (voir accessoires à la page 116).

Élément d'actionnement

Série	Modèle	Code article / Article	
CET-A-BWK-50X		**096327** CET-A-BWK-50X	Pour plus d'informations, allez sur le site www.euchner.com et indiquez le code article du produit dans la zone de recherche.

Accessoires

Type	Version		
Matériel de raccordement	Câble de raccordement avec connecteur	M12 5 pin	Page 97 et suivantes
		M12 8 pin	Page 99
	Câble de raccordement avec connecteur	M23 19 pin	Pages 104/105
	Connecteur femelle (à monter soi-même)	M23 19 pin	Page 106
	Adaptateur pour le raccordement à des modules de terrain IP67 Pour appareils AP avec 2 connecteurs M12, 5 broches avec sortie de signalisation (par ex. CET-AP avec repérage des bornes B), pour le raccordement à des modules de terrain dotés d'un connecteur femelle M12, 5 broches.	M12 (femelle) 2x M12 (mâle) 5 pin	Page 107
Verrou-targette	Verrou-targette pour modèle de boîtier CET		Page 111
Matériel de fixation	Supports de montage		Page 114
	Vis de sécurité		Page 116
Autres accessoires	Dispositif de consignation		Page 116 et suivantes
	Déverrouillage auxiliaire à clé		
	Déverrouillage de secours		
	Capot		
	Rampe double		
	Poignée de déverrouillage par câble Bowden		

Dimensions

2x M12

Avec 2 connecteurs M12

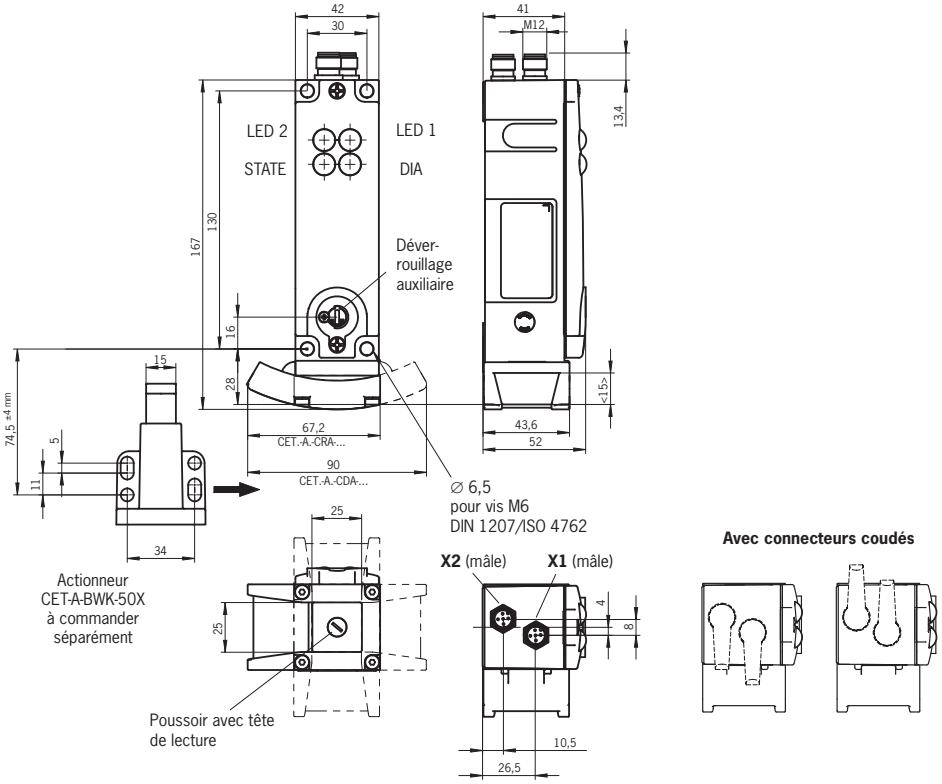

M12

Avec 1 connecteur M12

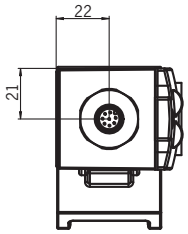

M23

Avec connecteur M23

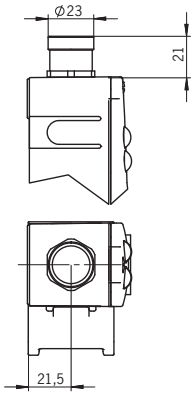

Avec déverrouillage interne

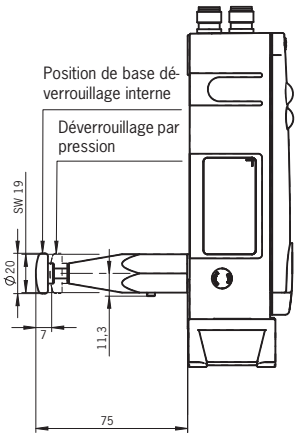

Avec système de déverrouillage par câble

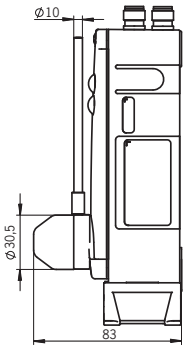

2x M12 | 5 pin | M12 | 8 pin

Affectation des broches

A | B | 2x M12 **Repérages des bornes A et B**

Broche	Désignation	Fonction	2x M12 A	2x M12 B
X 1.1	U_B	Tension de service 24 V DC	●	●
X 1.2	OA	Sortie de sécurité voie 1	●	●
X 1.3	0 V U_B	Tension de service 0 V DC	●	●
X 1.4	OB	Sortie de sécurité voie 2	●	●
X 1.5	–	Non utilisée	●	●
X 2.1	–	Non utilisée	●	●
X 2.2	–	Non utilisée (pour le raccordement à une interface décentralisée)	●	
	OUT D	Sortie d'état de porte		●
X 2.3	0 V U_{CM}	Tension de service électroaimant d'interverrouillage 0 V DC	●	●
X 2.4	U_{CM}	Tension de service électroaimant d'interverrouillage 24 V DC	●	●
X 2.5	–	Non utilisée	●	●

C | D | M12 **Repérages des bornes C et D**

Broche	Désignation	Fonction	M12 C	M12 D
1	U_{CM}	Tension de service électroaimant d'interverrouillage 24 V DC	●	●
2	U_B	Tension de service 24 V DC	●	●
3	OA	Sortie de sécurité voie 1	●	●
4	OB	Sortie de sécurité voie 2	●	●
5	OUT	Sortie de signalisation (interverrouillage actif)	●	
	DIA	Sortie de signalisation (sortie de diagnostic)		●
6	OUT D	Sortie d'état de porte	●	●
7	0 V U_B	Tension de service 0 V DC	●	●
8	0 V U_{CM}	Tension de service électroaimant d'interverrouillage 0 V DC	●	●

E M23 Repérage des bornes E

Broche	Désignation	Fonction
1	U_{CM}	Tension de service électroaimant d'interverrouillage 24 V DC
2	–	Non utilisée
3	–	Non utilisée
4	OA	Sortie de sécurité voie 1
5	OB	Sortie de sécurité voie 2
6	U_B	Tension de service 24 V DC
7	RST	Entrée Reset
8	OUT D	Sortie d'état de porte
9	–	Non utilisée
10	OUT	Sortie de signalisation (interverrouillage actif)
11	–	Non utilisée
12	FE	Terre fonctionnelle
13	J	Entrée d'apprentissage
14	–	Non utilisée
15	–	Non utilisée
16	–	Non utilisée
17	–	Non utilisée
18	0V U_{CM}	Tension de service électroaimant d'interverrouillage 0 V DC
19	0V U_B	Tension de service 0 V DC

Famille AR

»Raccordement très simple pour de grandes installations ayant de nombreuses portes de protection.«

- Raccordable en série avec tous les équipements AR (jusqu'à 20 appareils)
- Raccordement rapide par connecteur M12 (selon la version)
- Analyse via des systèmes de contrôle de sécurité ou un analyseur AR (selon la version)
- Deux sorties de sécurité à semi-conducteur
- Émission de pulsations pour la détection de courts-circuits entre conducteurs
- PL e / Catégorie 4 selon EN ISO 13849-1 pour jusqu'à 20 appareils
- Interrupteurs en série avec des longueurs de câble jusqu'à 200 m
- Grand choix d'appareils
- Différents systèmes d'interverrouillage disponibles

Sous réserve de modifications techniques, indications non contractuelles 137558-02-01/18

Famille AR

CES

CO1

CES

CO2

CES

CO4

ESL

ESL

CEM

CEM

CTP

CTP

CET

CET

CES

CES

Interrupteur de sécurité CES-AR-C01-...

- **Jusqu'à 20 interrupteurs en série**
- **1 face active, réglable dans 5 directions**
- **Diagnostic via 2 LED**
- **Zone de détection importante**
- **Boîtier normalisé selon EN 60947-5-2**
- **Affichage de la zone limite**

Détails

Codages disponibles
- Analyse Unicode
- Analyse Multicode
- Analyse à code fixe

Affichage de la zone limite
L'appareil détecte lorsque l'actionneur sort progressivement de la zone de détection et indique par le clignotement de la LED STATE que l'actionneur se trouve dans la zone limite. La porte de protection peut ainsi être réajustée à temps.

Indicateur LED

STATE	État
DIA	Diagnostic

Connexions supplémentaires

OUT	Sortie de signalisation (à semi-conducteur)
RST	Entrée Reset

Informations supplémentaires
- Dimensions, voir page 55
- Accessoires et pièces de rechange, voir page 55
- Pour plus d'informations, allez sur le site www.euchner.com et indiquez le code article du produit dans la zone de recherche.
- Vous trouverez des informations sur le raccordement en série d'appareils AR à la page 5.

Tableau de commande

Interrupteur de sécurité

Série	Version	Code article / Article	
CES-AR-C01-AH-SA Unicode	M12 8 pin	**098941** CES-AR-C01-AH-SA	Pour plus d'informations, allez sur le site www.euchner.com et indiquez le code article du produit dans la zone de recherche.
CES-AR-C01-CH-SA Multicode		**098942** CES-AR-C01-CH-SA	
CES-AR-C01-EH-SA Code fixe (actionneur CES-A-BPA fourni)		**098582** CES-AR-C01-EH-SA	

Élément d'actionnement

Série	Modèle	Zone de détection type [mm]	Code article / Article	
CES-A-BRN	80 x 40	27	**100251** CES-A-BRN-100251	Pour plus d'informations, allez sur le site www.euchner.com et indiquez le code article du produit dans la zone de recherche.
CES-A-BPA	40 x 40	22	**098775** CES-A-BPA	
CES-A-BBA	42 x 25	18	**071840** CES-A-BBA	
CES-A-BCA	42 x 25 Matériau : PE-HD	18	**088786** CES-A-BCA	
CES-A-BDA-18	Ø18	19	**156935** CES-A-BDA-18	

Accessoires

Type	Version	
Matériel de raccordement	Câble de raccordement avec connecteur 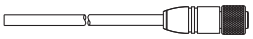 M12 8 pin	Page 99
	Jumper / connecteur en Y M12	Page 101
	Répartiteur passif M12	Page 102
Verrou-targette	Verrou-targette pour modèle de boîtier C01 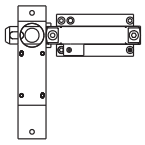	Page 108
Matériel de fixation	Vis de sécurité	Page 116

Dimensions

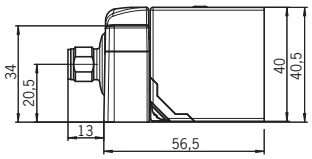

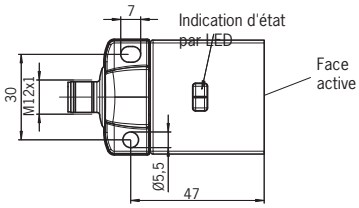

Affectation des broches

8 pin	Désignation	Fonction
1	IB	Entrée de validation pour voie 2
2	UB	Alimentation 24 V DC
3	OA	Sortie de sécurité voie 1
4	OB	Sortie de sécurité voie 2
5	OUT	Sortie de signalisation (sortie d'état de porte)
6	IA	Entrée de validation pour voie 1
7	0V	Masse 0 V DC
8	RST	Entrée Reset

Interrupteur de sécurité CES-AR-C.2-...

- **Diagnostic via 2 LED**
- **2 faces actives**
- **Affichage de la zone limite**
- **Fixation simple sur profilés en aluminium**
- **Grande plage de température (selon la version)**
- **Tôles de renfort et vis de sécurité fournies**

Détails

Codages disponibles
- Analyse Unicode
- Analyse Multicode

Affichage de la zone limite
L'appareil détecte lorsque l'actionneur sort progressivement de la zone de détection et indique par le clignotement de la LED STATE que l'actionneur se trouve dans la zone limite. La porte de protection peut ainsi être réajustée à temps.

Grande plage de température
Les appareils avec câble de raccordement et extrémité libre peuvent fonctionner de -30 °C à +65 °C (pose fixe).

Indicateur LED

STATE	État
DIA	Diagnostic

Connexions supplémentaires

OUT	Sortie de signalisation (à semi-conducteur)
RST	Entrée Reset

Informations supplémentaires

- Dimensions, voir page 58
- Accessoires et pièces de rechange, voir page 58
- Pour plus d'informations, allez sur le site www.euchner.com et indiquez le code article du produit dans la zone de recherche.
- Vous trouverez des informations sur le raccordement en série d'appareils AR à la page 5.

Tableau de commande

Interrupteur de sécurité

Série	Version	Charnières [1]	Code article / Article	
CES-AR-C.2-AH-... Unicode	M8 8 pin		**105751** CES-AR-CR2-AH-SG-105751	Pour plus d'informations, allez sur le site www.euchner.com et indiquez le code article du produit dans la zone de recherche.
			105753 CES-AR-CL2-AH-SG-105753	
	M12 8 pin PUR 1m		**105746** CES-AR-CR2-AH-SA-105746	
			105748 CES-AR-CL2-AH-SA-105748	
	8 wire PUR 5m		**109046** CES-AR-CR2-AH-L05-109046	
			109047 CES-AR-CL2-AH-L05-109047	
	8 wire PUR 10m		**109050** CES-AR-CR2-AH-L10-109050	
			109051 CES-AR-CL2-AH-L10-109051	
	8 wire PUR 20m		**109054** CES-AR-CR2-AH-L20-109054	
			109055 CES-AR-CL2-AH-L20-109055	

1) S'applique pour l'orientation suivante : sortie câble orienté(e) vers le bas

Série	Version	Char-nières [1]	Code article / Article	
CES-AR-C.2-CH-... Multicode	M8 8 pin		**105750** CES-AR-CR2-CH-SG-105750	Pour plus d'informations, allez sur le site www.euchner.com et indiquez le code article du produit dans la zone de recherche.
			105752 CES-AR-CL2-CH-SG-105752	
	M12 8 pin PUR 0,15m		**115792** CES-AR-CR2-CH-SA-115792	
			115793 CES-AR-CL2-CH-SA-115793	
	M12 8 pin PUR 1m		**105745** CES-AR-CR2-CH-SA-105745	
			105747 CES-AR-CL2-CH-SA-105747	
	M12 8 pin PVC 2m		**112928** CES-AR-CR2-CH-SA-112928	
			112929 CES-AR-CL2-CH-SA-112929	
	8 wire PUR 5m		**109044** CES-AR-CR2-CH-L05-109044	
			109045 CES-AR-CL2-CH-L05-109045	
	8 wire PUR 10m		**109048** CES-AR-CR2-CH-L10-109048	
			109049 CES-AR-CL2-CH-L10-109049	
	8 wire PUR 20m		**109052** CES-AR-CR2-CH-L20-109052	
			109053 CES-AR-CL2-CH-L20-109053	

1) S'applique pour l'orientation suivante : sortie câble orienté(e) vers le bas

Élément d'actionnement

Série	Modèle	Zone de détection type [mm]	Code article / Article	
CES-A-BDN-06	Ø6 x 26	19	**104730** CES-A-BDN-06-104730	Pour plus d'informations, allez sur le site www.euchner.com et indiquez le code article du produit dans la zone de recherche.
CES-A-BLN-...	95 x 30	15	**100776** CES-A-BLN-R2-100776	
	95 x 30	15	**104510** CES-A-BLN-L2-104510	
	55 x 30 Quel que soit le côté d'ouverture de la porte	15	**103450** CES-A-BLN-U2-103450	

Accessoires

Type	Version			
Matériel de raccordement	Câble de raccordement avec connecteur	M8	8 pin	Page 96
	Câble de raccordement avec connecteur	M12	8 pin	Page 99
	Jumper / connecteur en Y	M12		Page 101
	Répartiteur passif	M12		Page 102
Matériel de fixation	Vis de sécurité			Page 116

Dimensions

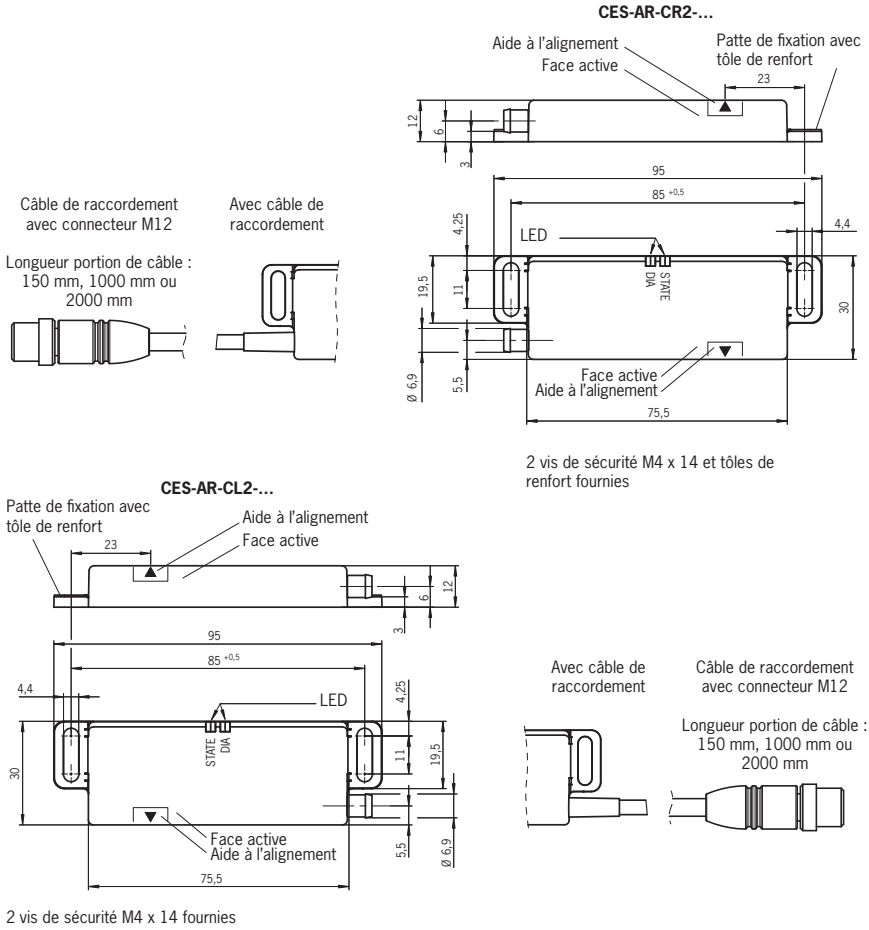

Affectation des broches

8 pin	Désignation	Fonction	Couleur du conducteur
1	IB	Entrée de validation pour voie 2	WH
2	UB	Alimentation 24 V DC	BN
3	OA	Sortie de sécurité voie 1	GN
4	OB	Sortie de sécurité voie 2	YE
5	OUT	Sortie de signalisation (sortie d'état de porte)	GY
6	IA	Entrée de validation pour voie 1	PK
7	0V	Masse 0 V DC	BU
8	RST	Entrée Reset	RD

EUCHNER

Interrupteur de sécurité CES-I-AR-.-C04-...

- **Forme très compacte**
- **3 faces actives**
- **Diagnostic via 2 LED**
- **Affichage de la zone limite**
- **Cale en caoutchouc pour protéger des saletés**
- **Capot de protection ATEX (en option)**

Détails

Codages disponibles
- Analyse Unicode
- Analyse Multicode

Affichage de la zone limite
L'appareil détecte lorsque l'actionneur sort progressivement de la zone de détection et indique par le clignotement de la LED STATE que l'actionneur se trouve dans la zone limite. La porte de protection peut ainsi être réajustée à temps.

Cale en caoutchouc
Chaque interrupteur et actionneur est livré avec une cale en caoutchouc visant à empêcher que des saletés ne s'incrustent au niveau des trous de fixation.

Indicateur LED

STATE	État
DIA	Diagnostic

Capot de protection ATEX
Pour une utilisation dans des zones soumises à un risque d'explosion, le boîtier de protection AM-C-C04-EX-137528 est indispensable. Voir Accessoires page 61.

Informations supplémentaires

- Dimensions, voir page 62
- Accessoires et pièces de rechange, voir page 61
- Pour plus d'informations, allez sur le site www.euchner.com et indiquez le code article du produit dans la zone de recherche.
- Vous trouverez des informations sur le raccordement en série d'appareils AR à la page 5.

Tableau de commande

Interrupteur de sécurité

Série	Version	Code article / Article	
CES-I-AR-U-C04-... Unicode	M8 8 pin	**119469** CES-I-AR-U-C04-SG-119469	Pour plus d'informations, allez sur le site www.euchner.com et indiquez le code article du produit dans la zone de recherche.
	M12 8 pin PUR 1m	**119473** CES-I-AR-U-C04-USA-119473	
	5m	**119470** CES-I-AR-U-C04-U05-119470	
	8 wire PUR 10m	**119471** CES-I-AR-U-C04-U10-119471	
	20m	**119472** CES-I-AR-U-C04-U20-119472	

Série	Version	Code article / Article	
CES-I-AR-M-C04-... Multicode	M8 8 pin	**119474** CES-I-AR-M-C04-SG-119474	Pour plus d'informations, allez sur le site www.euchner.com et indiquez le code article du produit dans la zone de recherche.
	M12 8 pin PUR 1m	**119479** CES-I-AR-M-C04-USA-119479	
	5m	**119475** CES-I-AR-M-C04-U05-119475	
	8 wire PUR 10m	**119476** CES-I-AR-M-C04-U10-119476	
	20m	**119477** CES-I-AR-M-C04-U20-119477	

Élément d'actionnement

Série	Modèle	Zone de détection type [mm]	Code article / Article	
CES-A-BDN-06	Ø6 x 26	19	**104730** CES-A-BDN-06-104730	Pour plus d'informations, allez sur le site www.euchner.com et indiquez le code article du produit dans la zone de recherche.
CES-A-BBN-C04	42 x 25	15	**115271** CES-A-BBN-C04-115271	
CES-A-BBN-C04-EX-137527	42 x 25	15	**137527** CES-A-BBN-C04-EX-137527	

Accessoires

Type	Version		
Matériel de raccordement	Câble de raccordement avec connecteur	M8 8 pin	Page 96
	Câble de raccordement avec connecteur	M12 8 pin	Page 99
	Jumper / connecteur en Y	M12	Page 101
	Répartiteur passif	M12	Page 102
Verrou-targette	Verrou-targette pour modèle de boîtier C04		Page 110
Matériel de fixation	Kits de montage		Page 114
	Vis de sécurité		Page 116
Boîtier de protection	Boîtier de protection ATEX pour interrupteur		Page 116

EUCHNER

M8 8 pin M12 8 pin 8 wire

Dimensions

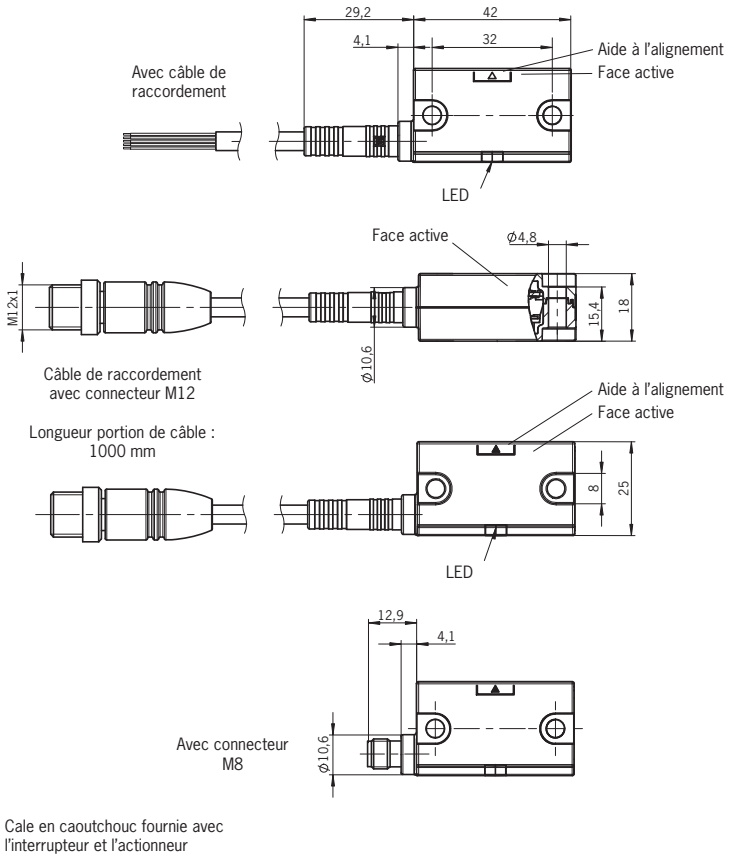

Affectation des broches

8 pin	Désignation	Fonction	Couleur du conducteur
1	FI1B	Entrée de validation pour voie 2	WH
2	UB	Alimentation 24 V DC	BN
3	FO1A	Sortie de sécurité voie 1	GN
4	FO1B	Sortie de sécurité voie 2	YE
5	OD	Sortie de signalisation (sortie d'état de porte)	GY
6	FI1A	Entrée de validation pour voie 1	PK
7	0V	Masse 0 V DC	BU
8	RST	Entrée Reset	RD

EUCHNER

Système de sécurité ESL-IH-AR-...

1...20 | Cat. 4 / PLe | c UL us LISTED

- **Interrupteur de sécurité et poignée de porte en un seul appareil**
- **Montage simple**
- **Robuste boîtier métallique**
- **Serrure en option**
- **Diagnostic via 2 LED**

Détails

Codages disponibles
- Analyse Unicode
- Analyse Multicode

Changement pour portes sur charnières à droite / à gauche
L'appareil peut être adapté aux portes sur charnières à droite et à gauche en inversant le connecteur.
Les appareils conviennent uniquement aux portes battantes.

Serrure (en option)
Pour protéger de tout arrêt machine involontaire, les appareils peuvent être équipés d'une serrure. Cette dernière empêche toute ouverture involontaire de la porte.

Indicateur LED

STATE	État
DIA	Diagnostic

Informations supplémentaires

- Dimensions, voir page 65
- Accessoires et pièces de rechange, voir page 64
- Pour plus d'informations, allez sur le site www.euchner.com et indiquez le code article du produit dans la zone de recherche.
- Vous trouverez des informations sur le raccordement en série d'appareils AR à la page 5.

Tableau de commande

Interrupteur de sécurité

Série	Version		Code article / Article	
ESL-IH-AR-... Unicode	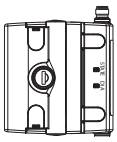 M12 8 pin		**115320** ESL-IH-AR-U-R30-SA-115320	Pour plus d'informations, allez sur le site www.euchner.com et indiquez le code article du produit dans la zone de recherche.
		–	**120824** ESL-IH-AR-U-R30-SA-120824	
ESL-IH-AR-... Multicode			**114943** ESL-IH-AR-M-R30-SA-114943	
		–	**120646** ESL-IH-AR-M-R30-SA-120646	

Accessoires

Type	Version		
Matériel de raccordement	Câble de raccordement avec connecteur 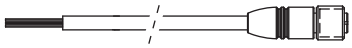	M12 8 pin	Page 99
	Jumper / connecteur en Y	M12	Page 101
	Répartiteur passif	M12	Page 102
Matériel de fixation	Vis de sécurité		Page 116

Dimensions

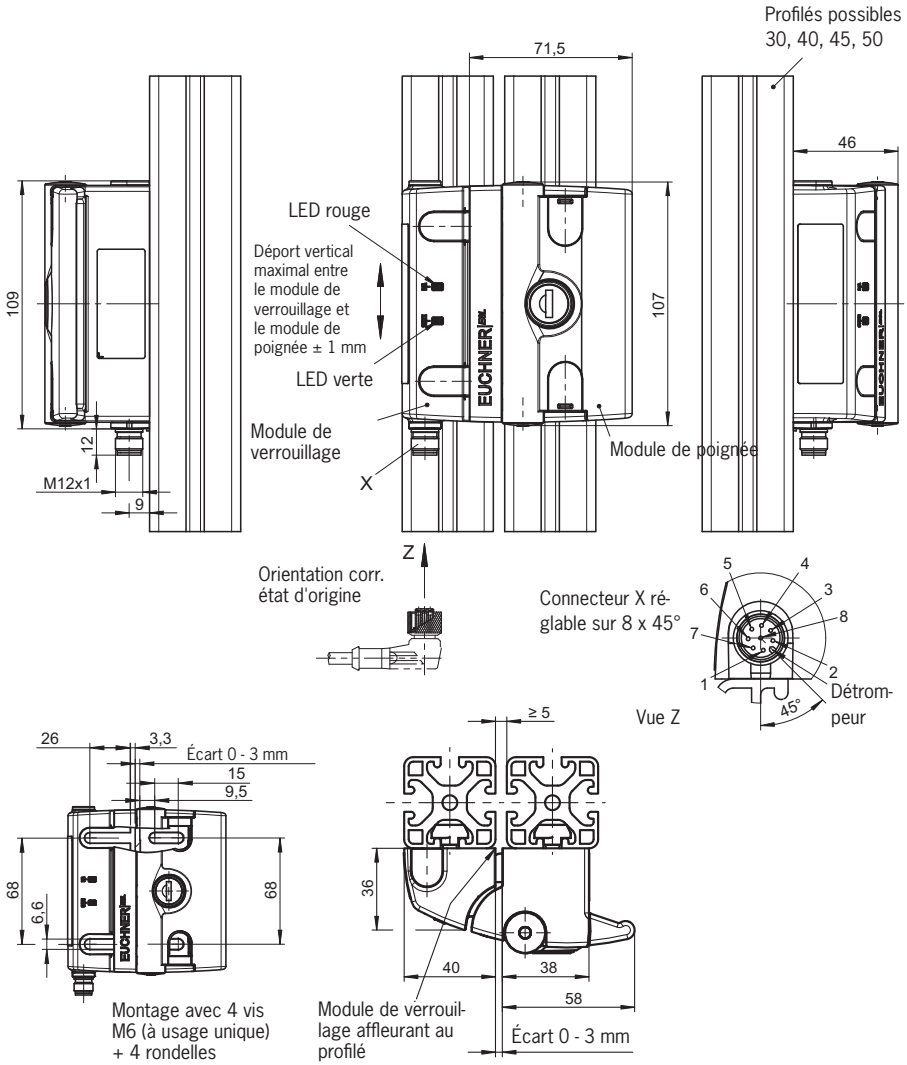

Affectation des broches

Broche	Désignation	Fonction
1	FI1B	Entrée de validation pour voie 2
2	UB	Tension de service 24 V DC
3	FO1A	Sortie de sécurité voie 1
4	FO1B	Sortie de sécurité voie 2
5	OD	Sortie de signalisation (sortie d'état de porte)
6	FI1A	Entrée de validation pour voie 1
7	0 V UB	Tension de service 0 V
8	RST	Entrée Reset

Interrupteur de sécurité CEM-I2-AR-.-C40-…

avec interverrouillage pour protection du process

- **Interrupteur de sécurité avec interverrouillage pour protection du process**
- **Force de retenue 600 N**
- **Diagnostic via 4 LED**
- **Force de maintien réglable (en cas d'interverrouillage inactif)**
- **Affichage de la zone limite pour le transpondeur et la plaque d'ancrage**

Note

L'interrupteur de sécurité CEM-I2-AR-.-C40-… ne doit être utilisé qu'en combinaison avec l'actionneur A-C40.

Détails

Codages disponibles

- Analyse Unicode
- Analyse Multicode

Force de maintien réglable

La force de maintien peut être réglée sur 0 N, 30 N (état d'origine) ou 50 N à l'aide d'une clé de paramétrage (code article 125481). La force de maintien est active en l'absence d'interverrouillage. La tension de service UB doit pour cela être présente.

Affichage de la zone limite

L'appareil détecte lorsque l'actionneur sort progressivement de la zone de détection et indique par le clignotement de la LED STATE que l'actionneur se trouve dans la zone limite. La porte de protection peut ainsi être réajustée à temps. L'appareil signale également si la force de retenue est inférieure à 400 N lors de la mise en marche.

Indicateur LED

POWER	Tension de service
STATE	État
DIA	Diagnostic
LOCK	Interverrouillage

Informations supplémentaires

- Dimensions, voir page 67
- Accessoires et pièces de rechange, voir page 66
- Pour plus d'informations, allez sur le site www.euchner.com et indiquez le code article du produit dans la zone de recherche.
- Vous trouverez des informations sur le raccordement en série d'appareils AR à la page 5.

Tableau de commande

Interrupteur de sécurité

Série	Version	Code article / Article	
CEM-I2-AR-… Unicode	M23 19 pin	**124937** CEM-I2-AR-U-C40-SH-124937	Pour plus d'informations, allez sur le site www.euchner.com et indiquez le code article du produit dans la zone de recherche.
CEM-I2-AR-… Multicode		**113739** CEM-I2-AR-M-C40-SH-113739	

Élément d'actionnement

Série	Modèle	Code article / Article	
A-C40		**113869** A-C40-113869	Pour plus d'informations, allez sur le site www.euchner.com et indiquez le code article du produit dans la zone de recherche.
Clé de paramétrage		**125481** A-TI-001-125481	

Accessoires

Type	Version		
Matériel de raccordement	Câble de raccordement avec connecteur	M23 19 pin	Page 104
	Connecteur femelle (à monter soi-même)	M23 19 pin	Page 106
Matériel de fixation	Équerre de montage		Page 114
	Vis de sécurité		Page 116
Autres accessoires	Dispositif de consignation		Page 116

Dimensions

Interrupteur de sécurité

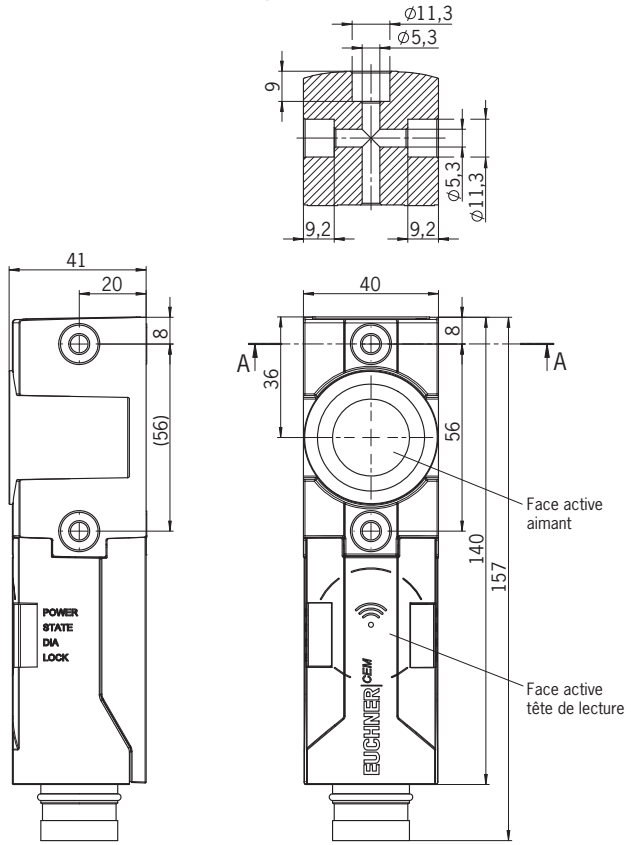

Élément d'actionnement

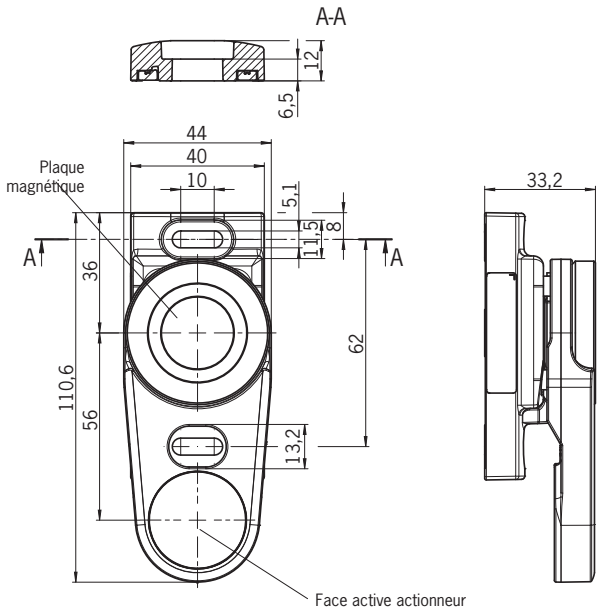

Affectation des broches

Broche	Désignation	Fonction
1	IMP	Tension de commande électroaimant d'interverrouillage, 24 V DC
2	FI1A	Entrée de validation pour voie 1
3	FI1B	Entrée de validation pour voie 2
4	FO1A	Sortie de sécurité voie 1
5	FO1B	Sortie de sécurité voie 2
6	UB	Tension de service 24 V DC
7	RST	Entrée Reset
8	OT	Sortie d'état de porte
9	OI	Sortie de diagnostic
10	OL	Sortie de signalisation interverrouillage
11	-	n.c.
12	FE	Terre fonctionnelle (doit être raccordée pour le respect des exigences CEM)
13	-	n.c.
14	-	n.c.
15	-	n.c.
16	-	n.c.
17	-	n.c.
18	-	n.c.
19	0 V UB	Tension de service 0 V

EUCHNER

Interrupteur de sécurité CTP-L.-AR-…
avec interverrouillage

- **Interrupteur de sécurité avec système d'interverrouillage**
- **Force de retenue jusqu'à 3900 N**
- **Diagnostic via 3 LED**

Note
L'appareil ne doit être utilisé qu'en combinaison avec les actionneurs A-C-H-…

Détails
Sens d'attaque

Tête orientable par pas de 90°

Codages disponibles
- Analyse Unicode
- Analyse Multicode

Modes d'interverrouillage

L1 **Verrouillage hors tension**
Interverrouillage mécanique. Déverrouillage par application de tension au niveau de l'électroaimant d'interverrouillage.

L2 **Verrouillage sous tension**
Interverrouillage magnétique. Activation de l'interverrouillage par application de tension au niveau de l'électroaimant d'interverrouillage.

I2 Comme L2, mais sans contrôle d'interverrouillage. Interverrouillage adapté uniquement à la protection du process.

Déverrouillage auxiliaire
Proposé en standard sur toutes les versions.

Déverrouillage interne (en option)
Certains appareils disposent d'un déverrouillage interne. L'axe du dispositif de déverrouillage interne peut être rallongé au moyen des entretoises fournies.

Déverrouillages pouvant être montés ultérieurement
Les appareils à déverrouillage auxiliaire peuvent être équipés ultérieurement de diverses fonctions de déverrouillage (voir accessoires).

Indicateur LED

STATE	État
LOCK	Interverrouillage
DIA	Diagnostic

Connexions supplémentaires

OD	Sortie d'état de porte
OI	Sortie de diagnostic
OL	Sortie de signalisation interverrouillage

Informations supplémentaires
- Dimensions, voir page 72
- Accessoires et pièces de rechange, voir page 71
- Pour plus d'informations, allez sur le site www.euchner.com et indiquez le code article du produit dans la zone de recherche.
- Vous trouverez des informations sur le raccordement en série d'appareils AR à la page 5.

1) Homologation DGUV en cours

Tableau de commande

CTP-L.-AR-...-SAB-... avec 2 connecteurs M12

2x M12 5 pin 8 pin **Code article / Article**	**Codage** U = unicode M = multicode	**Déverrouillage interne**	**Interverrouillage** Protection des personnes / du process	**Repérage des bornes, voir page 73**	
CTP-L1 Verrouillage hors tension					Pour plus d'informations, allez sur le site www.euchner.com et indiquez le code article du produit dans la zone de recherche.
122812 CTP-L1-AR-U-HA-AZ-SAB-122812	U			A	
122813 CTP-L1-AR-U-HA-AE-SAB-122813	U	●			
123307 CTP-L1-AR-M-HA-AZ-SAB-123307	M				
123308 CTP-L1-AR-M-HA-AE-SAB-123308	M	●			
124067 CTP-I2-AR-M-HA-AZC-SAB-124067	M				
CTP-L2 Verrouillage sous tension					
122814 CTP-L2-AR-U-HA-AZ-SAB-122814	U			A	
123361 CTP-L2-AR-M-HA-AZ-SAB-123361	M				

CTP-L.-AR-...-SH-... avec connecteur M23

M23 19 pin **Code article / Article**	**Codage** U = unicode M = multicode	**Déverrouillage interne**	**Interverrouillage** Protection des personnes / du process	**Repérage des bornes, voir page 73**	
CTP-L1 Verrouillage hors tension					Pour plus d'informations, allez sur le site www.euchner.com et indiquez le code article du produit dans la zone de recherche.
123362 CTP-L1-AR-U-HA-AZ-SH-123362	U			B	
123373 CTP-L1-AR-U-HA-AE-SH-123373	U	●			
123363 CTP-L1-AR-M-HA-AZ-SH-123363	M				
123374 CTP-L1-AR-M-HA-AE-SH-123374	M	●			
CTP-L2 Verrouillage sous tension					
123366 CTP-L2-AR-U-HA-AZ-SH-123366	U			B	
123369 CTP-L2-AR-M-HA-AZ-SH-123369	M				

CTP-L.-AR-...-SH-... avec connecteur M23, version Extended

M23 19 pin **Code article / Article**	**Codage** U = unicode M = multicode	**Déverrouillage interne**	**Éléments de commande**	**Interverrouillage** Protection des personnes / du process	**Repérage des bornes, voir page 73**	
CTP-L1 Verrouillage hors tension						Pour plus d'informations, allez sur le site www.euchner.com et indiquez le code article du produit dans la zone de recherche.
137341 CTP-L1-AR-U-HA-AZE-SH-137341	U		2 boutons-poussoirs (lumineux)		C	
126874 CTP-L1-AR-U-HA-AZE-SH-126874	U		Arrêt d'urgence, 2 boutons-poussoirs (lumineux)		D	
137164 CTP-L1-AR-U-HA-AEE-SH-137164	U	●	Arrêt d'urgence, 2 boutons-poussoirs (lumineux)			
CTP-L2 Verrouillage sous tension						
137165 CTP-L2-AR-U-HA-AZE-SH-137165	U		Arrêt d'urgence, 2 boutons-poussoirs (lumineux)		D	

Élément d'actionnement

Série	**Modèle**		**Code article / Article**	
A-C-H-...		droit	**126015** A-C-H-G-SST-126015	Pour plus d'informations, allez sur le site www.euchner.com et indiquez le code article du produit dans la zone de recherche.
		coudé vers le haut [1]	**122667** A-C-H-W-SST-122667	
		coudé vers le bas [1]	**122668** A-C-H-W-SST-122668	
	Languette articulée	[1]	**122671** A-C-H-RL-LS-122671	
		[1]	**122672** A-C-H-RR-LS-122672	
	Languette articulée	[1]	**122675** A-C-H-RO-LS-122675	
		[1]	**122676** A-C-H-RU-LS-122676	

1) S'applique pour l'orientation suivante : sortie câble orienté(e) vers le bas

Accessoires

Type	Version		
Matériel de raccordement	Câble de raccordement avec connecteur	M12 5 pin	Page 97
		M12 8 pin	Page 99
	Câble de raccordement avec connecteur	M23 19 pin	Pages 104/105
	Connecteur femelle (à monter soi-même)	M23 19 pin	Page 106
	Jumper / connecteur en Y	M12	Page 101
	Répartiteur passif	M12	Page 102
Verrou-targette	Verrou-targette pour modèle de boîtier CTP		Page 111
Matériel de fixation	Supports de montage		Page 114
	Vis de sécurité		Page 116
Autres accessoires	Déverrouillage auxiliaire à clé		Page 116 et suivantes
	Déverrouillage		
	Déverrouillage de secours		
	Déverrouillage par câble		
	Poignée de déverrouillage par câble Bowden		
	Dispositif de consignation		

Dimensions

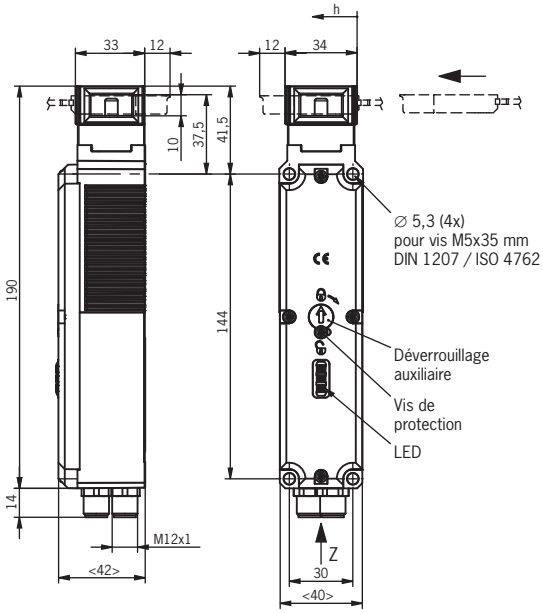

Avec déverrouillage interne

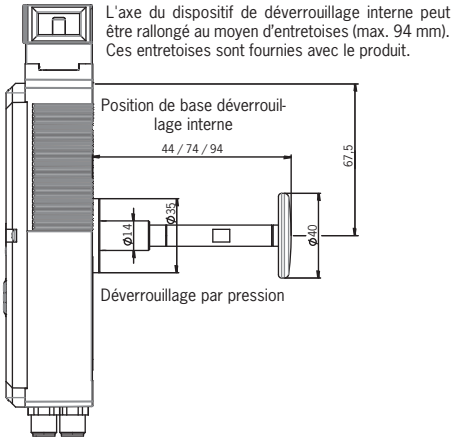

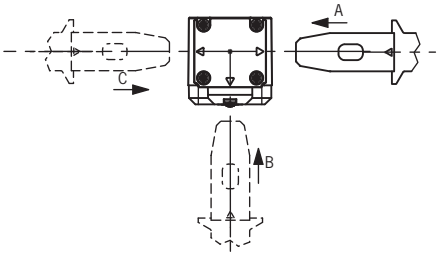

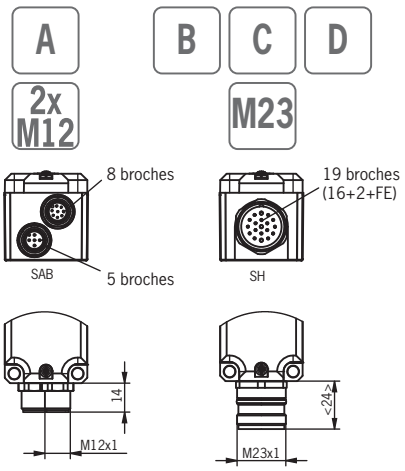

Version Extended

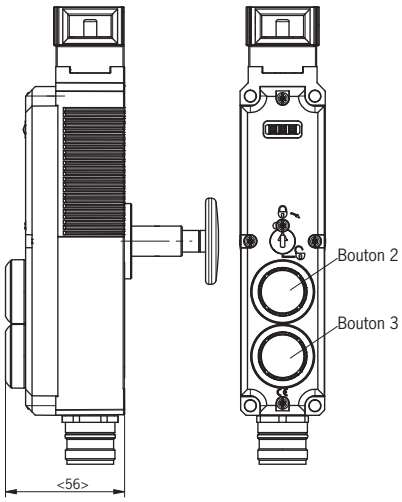

Affectation des broches

A | 2x M12 **Repérage des bornes A**

Broche	Désignation	Fonction
X 1.1	FI1B	Entrée de validation voie 2
X 1.2	U_B	Tension de service électronique AR 24 V DC
X 1.3	FO1A	Sortie de sécurité voie 1
X 1.4	FO1B	Sortie de sécurité voie 2
X 1.5	OL	Sortie de signalisation interverrouillage
X 1.6	FI1A	Entrée de validation voie 1
X 1.7	0 V U_B	Tension de service électronique AR 0 V DC
X 1.8	RST	Entrée Reset
X 2.1	IMM	Tension de service électroaimant d'interverrouillage 0 V DC
X 2.2	OD	Sortie d'état de porte
X 2.3	OI	Sortie de diagnostic
X 2.4	IMP	Tension de service électroaimant d'interverrouillage 24 V DC
X 2.5	–	Non utilisée

B | M23 **Repérage des bornes B**

Broche	Désignation	Fonction
1	IMP	Tension de service électroaimant d'interverrouillage 24 V DC
2	FI1A	Entrée de validation voie 1
3	FI1B	Entrée de validation voie 2
4	FO1A	Sortie de sécurité voie 1
5	FO1B	Sortie de sécurité voie 2
6	U_B	Tension de service électronique AR 24 V DC
7	RST	Entrée Reset
8	OD	Sortie d'état de porte
9	OI	Sortie de diagnostic
10	OL	Sortie de signalisation interverrouillage
11	–	Non utilisée
12	FE	Terre fonctionnelle (doit être raccordée pour le respect des exigences CEM)
13	–	Non utilisée
14	–	Non utilisée
15	–	Non utilisée
16	–	Non utilisée
17	–	Non utilisée
18	IMM	Tension de service électroaimant d'interverrouillage 0 V DC
19	0V U_B	Tension de service électronique AR 0 V DC

M23 19 pin

C M23 Repérage des bornes C

Broche	Désignation	Fonction
1	IMP	Tension de service électroaimant d'interverrouillage 24 V DC
2	FI1A	Entrée de validation voie 1
3	FI1B	Entrée de validation voie 2
4	FO1A	Sortie de sécurité voie 1
5	FO1B	Sortie de sécurité voie 2
6	U_B	Tension de service électronique AR 24 V DC, éléments de commande et de signalisation 24 V DC
7	RST	Entrée Reset
8	OD	Sortie d'état de porte
9	OI	Sortie de diagnostic
10	OL	Sortie de signalisation interverrouillage
11	–	Non utilisée
12	FE	Terre fonctionnelle (doit être raccordée pour le respect des exigences CEM)
13	IMM	Tension de service électroaimant d'interverrouillage 0 V DC
14	–	Non utilisée
15	S2	Bouton 2 (lumineux)
16	H2	LED 2
17	S3	Bouton 3 (lumineux)
18	H3	LED 3
19	0V U_B	Tension de service électronique AR 0 V DC, éléments de commande et de signalisation 0 V DC

D M23 Repérage des bornes D

Broche	Désignation	Fonction
1	IMP	Tension de service électroaimant d'interverrouillage 24 V DC
2	FI1A	Entrée de validation voie 1
3	FI1B	Entrée de validation voie 2
4	FO1A	Sortie de sécurité voie 1
5	FO1B	Sortie de sécurité voie 2
6	U_B	Tension de service électronique AR 24 V DC, éléments de commande et de signalisation 24 V DC
7	RST	Entrée Reset
8	OD	Sortie d'état de porte
9	OI	Sortie de diagnostic
10	S1.A1	Arrêt d'urgence (voie A)
11	S1.A2	Arrêt d'urgence (voie A)
12	FE	Terre fonctionnelle
13	S1.B1	Arrêt d'urgence (voie B)
14	S1.B2	Arrêt d'urgence (voie B)
15	S2	Bouton 2 (lumineux)
16	H2	LED 2
17	S3	Bouton 3 (lumineux)
18	H3	LED 3
19	0V	Tension de service électronique AR 0 V DC, éléments de commande et de signalisation 0 V DC, tension de service électroaimant d'interverrouillage 0 V DC

EUCHNER

Interrupteur de sécurité à codage par transpondeur CET.-AR-...
avec interverrouillage

- **Interrupteur de sécurité avec système d'interverrouillage**
- **Force de retenue jusqu'à 6500 N**
- **Boîtier métallique**
- **Diagnostic via 4 LED**

Note

L'appareil ne doit être utilisé qu'en combinaison avec l'actionneur CET-A-...

Détails

Sens d'attaque

Tête orientable par pas de 90°

Codages disponibles
- Analyse Unicode
- Analyse Multicode

Catégorie selon EN ISO 13849-1
La catégorie est fonction de la position de montage :

Position de montage	Catégorie / PL
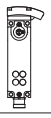	Cat. 3 / PLe
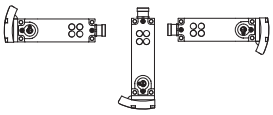	Cat. 4 / PLe

Modes d'interverrouillage

CET1 **Verrouillage hors tension**
Interverrouillage mécanique. Déverrouillage par application de tension au niveau de l'électroaimant d'interverrouillage.

CET2 **Verrouillage sous tension**
Interverrouillage magnétique. Activation de l'interverrouillage par application de tension au niveau de l'électroaimant d'interverrouillage.

CET3 Fonction comme CET1-AR, mais avec en plus ici surveillance de la position de la porte. La sortie d'état de porte OUT D passe en niveau HAUT dès que l'actionneur se trouve au-dessus du poussoir à l'état sorti (état : porte fermée, interverrouillage inactif). La sortie OUT D reste en niveau haut même lorsque l'interverrouillage est actif.

CET4 Fonction comme CET2-AR, mais avec en plus ici surveillance de la position de la porte. La sortie d'état de porte OUT D passe en niveau HAUT dès que l'actionneur se trouve au-dessus du poussoir à l'état sorti (état : porte fermée, interverrouillage inactif). La sortie OUT D reste en niveau haut même lorsque l'interverrouillage est actif.

Déverrouillage auxiliaire
Proposé en standard sur toutes les versions.

Déverrouillage interne (en option)
Certains appareils disposent d'un déverrouillage interne (voir le tableau de commande).

Déverrouillage par câble (en option)
Le système de déverrouillage par câble permet de débloquer à distance l'interverrouillage via un câble. La flexibilité du câble permet un déverrouillage dans les situations de montage inaccessibles.

Entrée d'apprentissage (en option)
Certains appareils à analyse unicode disposent d'une entrée d'apprentissage. Ces appareils ne peuvent faire l'objet d'un apprentissage que si l'entrée d'apprentissage est câblée en conséquence. Cela permet en outre d'accroître l'infraudabilité.

Rampe double

Les versions à double rampe peuvent être approchées de deux côtés.

Les appareils à double rampe conviennent également pour les applications dans lesquelles il faut passer « au-dessus » de l'interrupteur, par exemple les portes pouvant s'ouvrir vers l'intérieur et vers l'extérieur.
La rampe double peut être montée ultérieurement (voir accessoires à la page 118).

Boucle de retour (en option)
Les versions avec boucle de retour permettent la surveillance des appareils situés en aval (par ex. des contacteurs). Il est possible d'intégrer en plus un bouton de démarrage.

Indicateur LED

STATE	État
DIA	Diagnostic
LED 1 rouge	voir repérage des bornes
LED 2 verte	voir repérage des bornes

Connexions supplémentaires

OUT	Sortie de signalisation (à semi-conducteur)
OUT D	Sortie d'état de porte (uniquement CET3/4)
RST	Entrée Reset

Informations supplémentaires

- Dimensions, voir page 82
- Accessoires et pièces de rechange, voir page 81
- Pour plus d'informations, allez sur le site www.euchner.com et indiquez le code article du produit dans la zone de recherche.
- Vous trouverez des informations sur le raccordement en série d'appareils AR à la page 5.

Tableau de commande

CET.-AR-...-SG-... avec 2 connecteurs M12, sans sortie d'état de porte

2x M12 / 5 pin / 8 pin **Code article / Article**	**Codage** U = unicode M = multicode	**Rampe**	**Entrée d'apprentis-sage**	**Boucle de retour**	**Terre fonctionnelle**	**Déverrouillage interne**	**Câble Bowden (L1)** [1]	**Repérage des bornes, voir page 84**	
CET1 Verrouillage hors tension									Pour plus d'informations, allez sur le site www.euchner.com et indiquez le code article du produit dans la zone de recherche.
106275 CET1-AR-CDA-AH-50X-SG-106275	U		●					A	
106616 CET1-AR-CRA-AH-50A-SG-106616	U			●		75 mm			
106159 CET1-AR-CRA-AH-50F-SG-106159	U		●			75 mm			
105802 CET1-AR-CRA-AH-50S-SG-105802	U			●					
103418 CET1-AR-CRA-AH-50X-SG-103418	U		●						
113320 CET1-AR-CRA-AH-50S-SG-C2290-113320	U			●			5 m		
110241 CET1-AR-CRA-CH-50F-SG-110241	M					75 mm			
105764 CET1-AR-CRA-CH-50S-SG-105764	M			●					
105763 CET1-AR-CRA-CH-50X-SG-105763	M								
109015 CET1-AR-CRA-CH-50X-SG-C2290-109015	M				●		3 m		
109231 CET1-AR-CDA-CH-50X-SG-109231	M								
CET2 Verrouillage sous tension									
109075 CET2-AR-CRA-AH-50S-SG-109075	U			●				A	
110240 CET2-AR-CRA-AH-50X-SG-110240	U		●						
109941 CET2-AR-CRA-CH-50F-SG-C2312-109941	M					105 mm			
110082 CET2-AR-CRA-CH-50X-SG-110082	M								

1) L1 = longueur gaine ; longueur câble = L1 + 1 m. Important : la poignée doit être commandée séparément (voir accessoires à la page 116).

CET.-AR-...-SG-... avec 2 connecteurs M12, avec sortie d'état de porte

2x M12 5 pin 8 pin Code article / Article	Codage U = unicode M = multicode	Rampe	Entrée d'apprentis-sage	Boucle de retour	Terre fonctionnelle	Déverrouillage interne	Câble Bowden (L1) [1]	Repérage des bornes, voir page 84	
CET3 Verrouillage hors tension									Pour plus d'informations, allez sur le site www.euchner.com et indiquez le code article du produit dans la zone de recherche.
110114 CET3-AR-CRA-CH-50X-SG-C2290-110114	M				●		3 m		
110905 CET3-AR-CRA-CH-50F-SG-C2290-110905	M				●	75 mm	3 m		
110906 CET3-AR-CRA-CH-50X-SG-110906	M				●				
110907 CET3-AR-CRA-CH-50F-SG-110907	M				●	75 mm			
109401 CET3-AR-CRA-AH-50X-SG-109401	U		●					B	
113139 CET3-AR-CRA-AH-50X-SG-C2290-113139	U		●				3 m		
113965 CET3-AR-CRA-AH-50F-SG-113965	U		●			75 mm			
112992 CET3-AR-CRA-CH-50S-SG-112992	M			●					
114090 CET3-AR-CDA-CH-50F-SG-114090	M								
CET4 Verrouillage sous tension									
111683 CET4-AR-CRA-AH-50X-SG-111683	U		●						
128193 CET4-AR-CRA-AH-50X-SG-C2290-128193	U		●				3 m		
111684 CET4-AR-CRA-CH-50X-SG-111684	M							B	
114650 CET4-AR-CRA-CH-50F-SG-114650	M					75 mm			
113081 CET4-AR-CRA-CH-50S-SG-113081	M			●					
114712 CET4-AR-CDA-CH-50X-SG-114712	M								
113609 CET4-AR-CRA-CH-50X-SG-C2355-113609	M							C	

1) L1 = longueur gaine ; longueur câble = L1 + 1 m. Important : la poignée doit être commandée séparément (voir accessoires à la page 116).

CET.-AR-...-SH-... avec connecteur M23, sans sortie d'état de porte

M23 19 pin Code article / Article	Codage U = unicode M = multicode	Rampe	Entrée d'apprentis-sage	Boucle de retour	Terre fonctionnelle	Déverrouillage interne	Câble Bowden (L1) [1]	Repérage des bornes, voir page 85	
CET1 Verrouillage hors tension									Pour plus d'informations, allez sur le site www.euchner.com et indiquez le code article du produit dans la zone de recherche.
110203 CET1-AR-CRA-AH-50X-SH-110203	U		●		●			D	
113022 CET1-AR-CRA-AH-50X-SH-C2290-113022	U		●		●		3 m		
113021 CET1-AR-CRA-AH-50F-SH-C2353-113021	U		●		●	105 mm	3 m		
110943 CET1-AR-CRA-AH-50F-SH-C2312-110943	U		●		●	105 mm			
110204 CET1-AR-CRA-CH-50X-SH-110204	M				●				
124104 CET1-AR-CRA-CH-50F-SH-C2312-124104	M				●	105 mm			
113255 CET1-AR-CDA-CH-50X-SH-113255	M				●				
CET2 Verrouillage sous tension									
110205 CET2-AR-CRA-AH-50X-SH-110205	U		●		●			D	
112446 CET2-AR-CDA-AH-50X-SH-112446	U		●		●				
110206 CET2-AR-CRA-CH-50X-SH-110206	M				●				

1) L1 = longueur gaine ; longueur câble = L1 + 1 m. Important : la poignée doit être commandée séparément (voir accessoires à la page 116).

CET.-AR-...-SH-... avec connecteur M23, avec sortie d'état de porte

M23 19 pin Code article / Article	Codage U = unicode M = multicode	Rampe	Entrée d'apprentis-sage	Boucle de retour	Terre fonctionnelle	Déverrouillage interne	Câble Bowden (L1) [1]	Repérage des bornes, voir page 85	
CET3 Verrouillage hors tension									Pour plus d'informations, allez sur le site www.euchner.com et indiquez le code article du produit dans la zone de recherche.
110103 CET3-AR-CRA-AH-50X-SH-110103	U		●		●			E	
111725 CET3-AR-CRA-AH-50F-SH-C2312-111725	U		●		●	105 mm			
113024 CET3-AR-CRA-AH-50X-SH-C2290-113024	U		●		●		3 m		
113023 CET3-AR-CRA-AH-50F-SH-C2353-113023	U		●		●	105 mm	3 m		
114088 CET3-AR-CRA-AH-50X-SH-C2290-114088	U		●		●		5 m		
113148 CET3-AR-CRA-AH-50F-SH-113148	U		●		●	75 mm			
115202 CET3-AR-CRA-AH-50X-SH-C2375-115202	U				●				
110104 CET3-AR-CRA-CH-50X-SH-110104	M				●				
114647 CET3-AR-CDA-AH-50F-SH-114647	U		●		●	75 mm			
CET4 Verrouillage sous tension									
110201 CET4-AR-CRA-AH-50X-SH-110201	U		●		●			E	
116285 CET4-AR-CRA-AH-50F-SH-116285	U		●		●	75 mm			
110202 CET4-AR-CRA-CH-50X-SH-110202	M				●				

1) L1 = longueur gaine ; longueur câble = L1 + 1 m. Important : la poignée doit être commandée séparément (voir accessoires à la page 116).

Élément d'actionnement

Série	Modèle	Code article / Article	
CET-A-BWK-50X		**096327** CET-A-BWK-50X	Pour plus d'informations, allez sur le site www.euchner.com et indiquez le code article du produit dans la zone de recherche.

Accessoires

Type	Version		
Matériel de raccordement	Câble de raccordement avec connecteur	M12 5 pin	Page 97
		M12 8 pin	Page 99
	Câble de raccordement avec connecteur	M23 19 pin	Pages 104/105
	Connecteur femelle (à monter soi-même)	M23 19 pin	Page 106
	Jumper / connecteur en Y	M12	Page 101
	Répartiteur passif	M12	Page 102
Verrou-targette	Verrou-targette pour modèle de boîtier CET		Page 111
Matériel de fixation	Supports de montage		Page 114
	Vis de sécurité		Page 116
Autres accessoires	Dispositif de consignation		Page 116 et suivantes
	Déverrouillage auxiliaire à clé		
	Déverrouillage de secours		
	Capot		
	Rampe double		
	Poignée de déverrouillage par câble Bowden		

Dimensions

2x M12

Avec 2 connecteurs M12

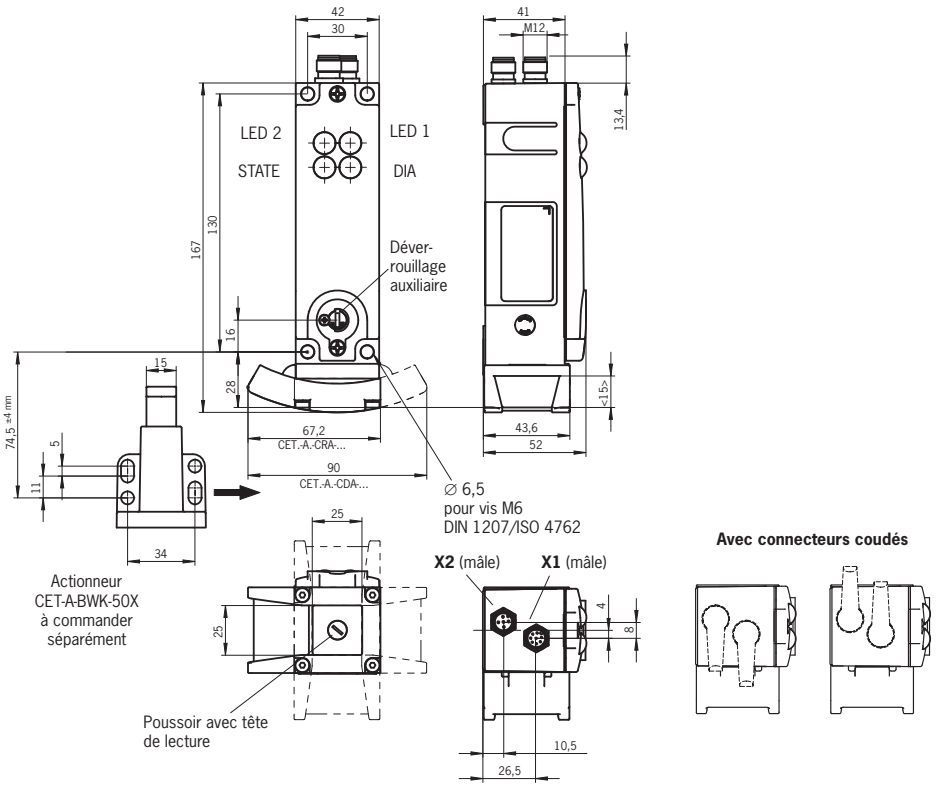

M23

Avec connecteur M23

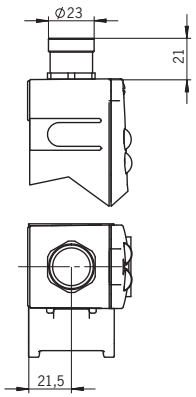

Avec déverrouillage interne

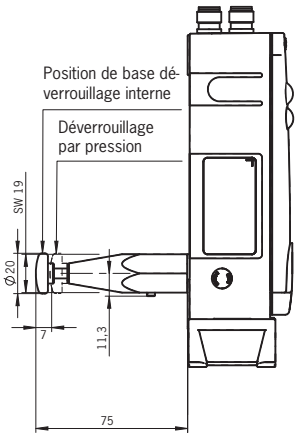

Avec système de déverrouillage par câble

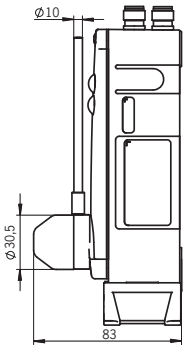

2x M12 | 5 pin | 8 pin

Affectation des broches

A ··· C **Repérages des bornes A à C**

Broche	Désignation	Fonction	2x M12 A	2x M12 B	2x M12 C
X 1.1	IB	Entrée de validation pour voie 2	●	●	●
X 1.2	U_B	Tension de service électronique AR 24 V DC	●	●	●
X 1.3	OA	Sortie de sécurité voie 1	●	●	●
X 1.4	OB	Sortie de sécurité voie 2	●	●	●
X 1.5	OUT	Sortie de signalisation	●	●	●
X 1.6	IA	Entrée de validation pour voie 1	●	●	●
X 1.7	0 V U_B	Tension de service électronique AR 0 V DC	●	●	●
X 1.8	RST	Entrée Reset	●	●	●
X 2.1	0 V U_{CM}	Tension de service électroaimant d'interverrouillage 0 V DC	●	●	●
X 2.2	LED 1	LED 1 rouge, attribution libre, 24 V DC	●		
		LED 1 rouge, électroaimant sous tension	● 1)		
	OUT D	Sortie d'état de porte (affichage sur la LED 2)		●	●
X 2.3	LED 1	LED 1 rouge, attribution libre, 24 V DC		●	
	LED 2	LED 2 verte, attribution libre, 24 V DC	●		
	OUT	Sortie de signalisation			●
X 2.4	U_{CM}	Tension de service électroaimant d'interverrouillage 24 V DC	●	●	●
X 2.5	J	Version avec entrée d'apprentissage	●	●	
	Y	Version avec boucle de retour	●	●	
	–	Version sans boucle de retour, sans entrée d'apprentissage et sans terre fonctionnelle	●	●	●
	FE	Terre fonctionnelle	● 1)	●	

1) Uniquement pour le code article 109015

D ··· E Repérages des bornes D et E

Broche	Désignation	Fonction	M23 D	M23 E
1	U_{CM}	Tension de service électroaimant d'interverrouillage 24 V DC	●	●
2	IA	Entrée de validation pour voie 1	●	●
3	IB	Entrée de validation pour voie 2	●	●
4	OA	Sortie de sécurité voie 1	●	●
5	OB	Sortie de sécurité voie 2	●	●
6	U_B	Tension de service électronique AR 24 V DC	●	●
7	RST	Entrée Reset	●	●
8	OUT D	Sortie d'état de porte (uniquement CET3-AR et CET4-AR)		●
9	–	Non utilisée	●	●
10	OUT	Sortie de signalisation	●	●
11	–	Non utilisée	●	●
12	FE	Terre fonctionnelle	●	●
13	J	Version avec entrée d'apprentissage	●	●
	Y	Version avec boucle de retour	●	●
	-	Version sans boucle de retour ni entrée d'apprentissage	●	●
14	–	Non utilisée	●	●
15	LED 1	LED 1 rouge, attribution libre, 24 V DC	●	●
16	LED 2	LED 2 verte, attribution libre, 24 V DC	●	●
17	-	Non utilisée	●	●
18	0V U_{CM}	Tension de service électroaimant d'interverrouillage 0 V DC	●	●
19	0V U_B	Tension de service électronique AR 0 V DC	●	●

EUCHNER

Analyseur AR CES-AR-AES-12

- **Analyse centralisée d'interrupteurs AR en série**
- **État de chaque interrupteur individuel détectable**
- **Pour des systèmes comprenant jusqu'à 12 appareils**
- **Quatre contacts indépendants de relais de sécurité**

Détails

L'analyseur AR permet d'analyser les différents interrupteurs de sécurité d'un système AR et d'interrompre un circuit de sécurité de manière sûre. L'appareil dispose de deux entrées pour raccorder un système AR. Les contacts de sécurité sont actionnés en fonction des signaux d'entrée. Une boucle de retour permet d'assurer le contrôle des éléments en aval du circuit de sécurité.
Des sorties de signalisation permettent de signaler les états de commutation des interrupteurs de sécurité raccordés (voir tableau Affectation des broches page 87).
Si l'actionneur d'un interrupteur de sécurité du système est retiré de la zone de détection, l'analyseur AR ouvre ses contacts, ce qui remet la sortie de signalisation correspondante en position initiale.
Le rôle du système est d'empêcher que des erreurs n'entraînent une défaillance de la fonction de sécurité. Un système cyclique d'autosurveillance permet de détecter les erreurs au plus tard au moment de l'ordre de fermeture des contacts de sécurité suivant.
Le démarrage du système peut s'effectuer manuellement à l'aide d'un bouton de démarrage ou automatiquement.

Catégorie selon EN ISO 13849-1
Par deux circuits de sécurité (contacts de relais) redondants comportant 2 contacts à fermeture contrôlés en interne pour chaque circuit de sécurité, adaptés pour :

- Catégorie 4 / PL e selon EN ISO 13849-1
- Chaque circuit de sécurité est sûr individuellement.

Indicateur LED

STATE	État de l'appareil
DIA	Affichage d'erreurs
OUT	État interrupteurs en série

Note

Les borniers de raccordement enfichables ne sont pas fournis et doivent être commandés séparément.

Informations supplémentaires

- Dimensions, voir page 87
- Accessoires et pièces de rechange, voir page 86
- Pour plus d'informations, allez sur le site www.euchner.com et indiquez le code article du produit dans la zone de recherche.
- Vous trouverez des informations sur le raccordement en série d'appareils AR à la page 5.

Tableau de commande

Analyseur AR

Série	Code article / Article	
CES-AR-AES-12 Unicode	**098225** CES-AR-AES-12	Pour plus d'informations, allez sur le site www.euchner.com et indiquez le code article du produit dans la zone de recherche.

Accessoires

Type	Version	
Matériel de raccordement	Kits de raccordement pour analyseur AR CES-AR-AES-12	Page 107

Quels sont les interrupteurs de sécurité raccordables ?

Analyseur AR	Interrupteur de sécurité
098225 CES-AR-AES-12	**CES-AR-C01...** À partir de V1.1.2 (voir la plaque signalétique de l'appareil)
	CES-AR-CR2... À partir de V1.1.2 (voir la plaque signalétique de l'appareil)
	CES-AR-CL2... À partir de V1.1.2 (voir la plaque signalétique de l'appareil)
	CES-I-.-AR-C04 À partir de V1.0.1 (voir la plaque signalétique de l'appareil)
	CET1/2-AR... À partir de V1.1.2 (voir la plaque signalétique de l'appareil)
	CET3/4-AR... À partir de V1.0.0 (voir la plaque signalétique de l'appareil)
	CTP-AR
	ESL-I-AR À partir de V1.0.0

Dimensions

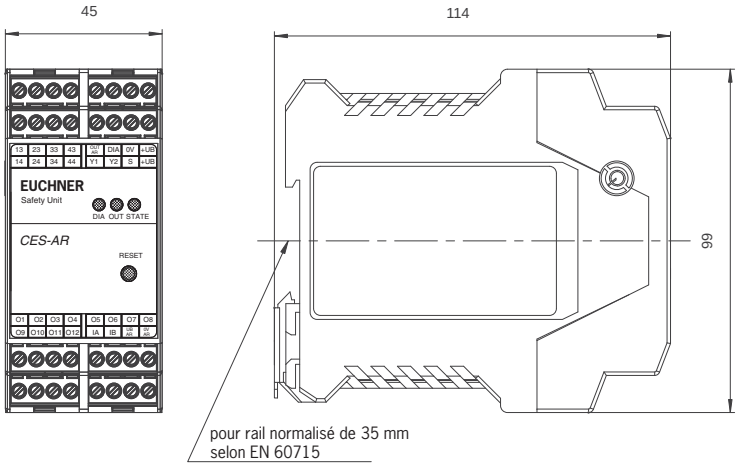

Schéma électrique

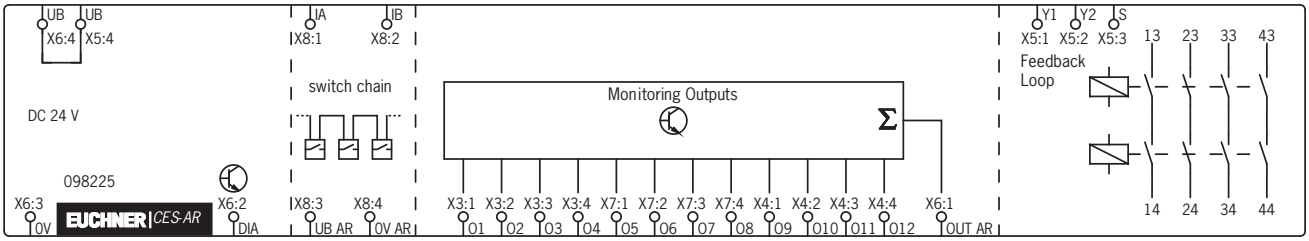

Affectation des broches

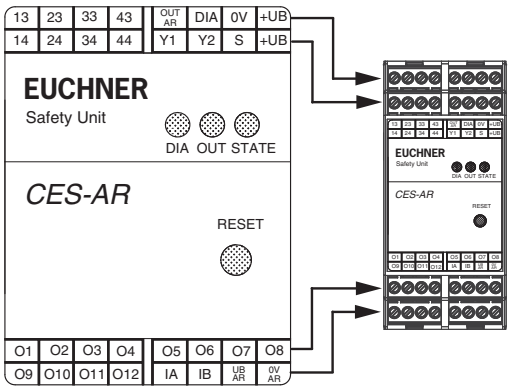

En fonction du type d'interrupteur, plusieurs sorties de signalisation sont utilisées, par ex. une sortie pour la position de la porte et une pour l'état de fonctionnement de l'interverrouillage.
Le tableau suivant indique le nombre de sorties de signalisation utilisées par les différents interrupteurs de sécurité.

Série	Nombre (type) de sorties de signalisation
CES-AR **ESL-AR**	1 (position porte ou diagnostic)
CET1/2-AR	1 (état interverrouillage)
CET3/4-AR **CTP-AR**	2 (première sortie de signalisation : position porte, seconde sortie de signalisation : état interverrouillage)

Famille **AY**

»Système d'interverrouillage pour la protection du process, fonctionnement en interrupteur individuel.«

- Interrupteur de sécurité pour fonctionnement en interrupteur individuel
- Interverrouillage magnétique pour la protection du process
- Émission de pulsations pour la détection de courts-circuits entre conducteurs
- PL e / Catégorie 4 selon EN ISO 13849-1

Sous réserve de modifications techniques, indications non contractuelles 137558-02-01/18

Famille AY

EUCHNER

Interrupteur de sécurité CEM-I2-AY-.-C40-…

avec interverrouillage pour protection du process

- **Interrupteur de sécurité avec interverrouillage pour protection du process**
- **Force de retenue 600 N**
- **Diagnostic via 4 LED**
- **Force de maintien réglable (en cas d'interverrouillage inactif)**
- **Affichage de la zone limite pour le transpondeur et la plaque d'ancrage**

Note

L'interrupteur de sécurité CEM-I2-AY-.-C40-… ne doit être utilisé qu'en combinaison avec l'actionneur A-C40.

Détails

Codages disponibles

- Analyse Unicode

Force de maintien réglable

La force de maintien peut être réglée sur 0 N, 30 N (état d'origine) ou 50 N à l'aide d'une clé de paramétrage (code article 125481). La force de maintien est active en l'absence d'interverrouillage. La tension de service UB doit pour cela être présente.

Affichage de la zone limite

L'appareil détecte lorsque l'actionneur sort progressivement de la zone de détection et indique par le clignotement de la LED STATE que l'actionneur se trouve dans la zone limite. La porte de protection peut ainsi être réajustée à temps. L'appareil signale également si la force de retenue est inférieure à 400 N lors de la mise en marche.

Indicateur LED

POWER	Tension de service
STATE	État
DIA	Diagnostic
LOCK	Interverrouillage

Informations supplémentaires

- Dimensions, voir page 91
- Accessoires et pièces de rechange, voir page 90
- Pour plus d'informations, allez sur le site www.euchner.com et indiquez le code article du produit dans la zone de recherche.

Tableau de commande

Interrupteur de sécurité

Série	Version	Code article / Article	
CEM-I2-AY-… Unicode	M12 8 pin	**128103** CEM-I2-AY-U-C40-SA-128103	Pour plus d'informations, allez sur le site www.euchner.com et indiquez le code article du produit dans la zone de recherche.

Élément d'actionnement

Série	Modèle	Code article / Article	
A-C40		**113869** A-C40-113869	Pour plus d'informations, allez sur le site www.euchner.com et indiquez le code article du produit dans la zone de recherche.
Clé de paramétrage		**125481** A-TI-001-125481	

Accessoires

Type	Version		
Matériel de raccordement	Câble de raccordement avec connecteur	M12 8 pin	Page 99
Matériel de fixation	Équerre de montage		Page 114
	Vis de sécurité		Page 116
Autres accessoires	Dispositif de consignation		Page 116

Dimensions

Interrupteur de sécurité

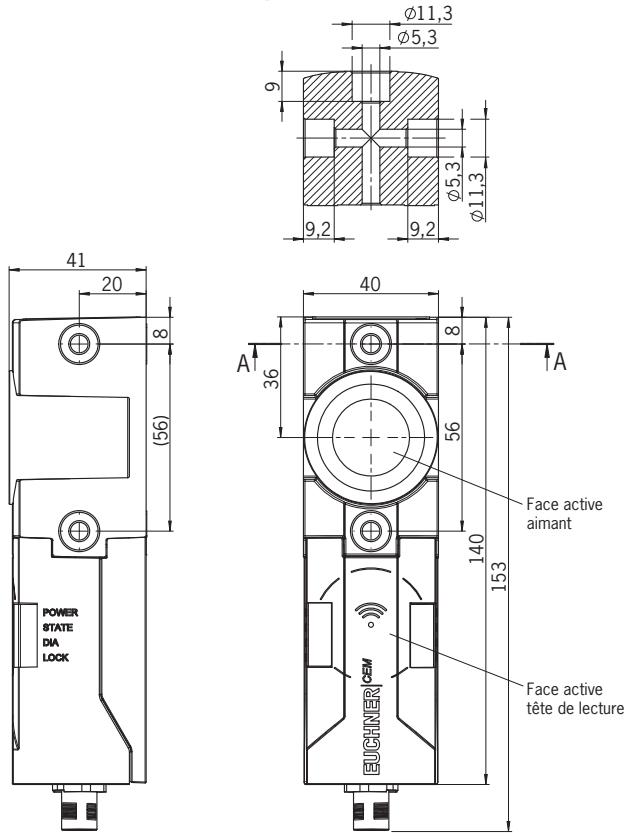

Élément d'actionnement

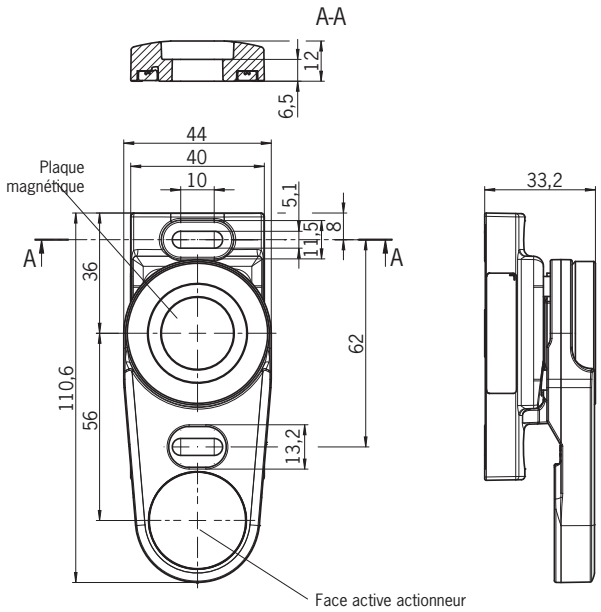

Affectation des broches

Broche	Désignation	Fonction
1	IMP	Tension de commande électroaimant d'interverrouillage, 24 V DC
2	UB	Tension de service 24 V DC
3	FO1A	Sortie de sécurité voie 1
4	FO1B	Sortie de sécurité voie 2
5	OI	Sortie de diagnostic
6	OT	Sortie d'état de porte
7	OL	Sortie de signalisation interverrouillage
8	0 V UB	Tension de service 0 V

»Profiter de tous les avantages – avec les accessoires conçus par EUCHNER.«

- Matériel de raccordement – Raccordement sûr et simple, pas besoin de chercher longtemps les câbles et connecteurs.
- Matériel de fixation – Montage sûr et simple convenant à de nombreuses situations.
- Verrous-targettes et kits de verrouillage – Poignée de porte et support de montage réunis. Kits complets composés d'un verrou-targette et d'un interrupteur.
- Extensions de fonctions – Augmentez les possibilités d'utilisation avec des fonctions supplémentaires, comme des dispositifs de déverrouillage, des dispositifs de consignation, etc.

Accessoires

Matériel de raccordement

click 6 pin PVC

Câbles de raccordement avec cannelures

Pour le raccordement de :

CES-AP-C.2-..**-SF**

Version			Code article / Article	
click 6 pin PVC	**Câble de raccordement avec connecteur femelle, extrémité libre, 6 x 0,14 mm²** 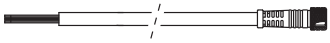	5m	**103556** C-R08F06-06X014PV05,0-ES-103556	Pour plus d'informations, allez sur le site www.euchner.com et indiquez le code article du produit dans la zone de recherche.
		10m	**103557** C-R08F06-06X014PV10,0-ES-103557	
		15m	**103558** C-R08F06-06X014PV15,0-ES-103558	
		20m	**103559** C-R08F06-06X014PV20,0-ES-103559	
		25m	**103560** C-R08F06-06X014PV25,0-ES-103560	

Câbles de raccordement avec connecteur

Pour le raccordement de :

CES-I-AP-.-C04-**SK**

Version			Code article / Article	
M8 4 pin PVC	**Câble de raccordement avec connecteur femelle, extrémité libre, 4 x 0,25 mm²** 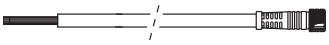	2m	**088812** C-M08F04-04X025PV02,0-ES-088812	Pour plus d'informations, allez sur le site www.euchner.com et indiquez le code article du produit dans la zone de recherche.
		5m	**088813** C-M08F04-04X025PV05,0-ES-088813	
		10m	**088814** C-M08F04-04X025PV10,0-ES-088814	
		15m	**088815** C-M08F04-04X025PV15,0-ES-088815	
		25m	**095035** C-M08F04-04X025PV25,0-ES-095035	
		50m	**097100** C-M08F04-04X025PV50,0-ES-097100	
	Câble de raccordement avec connecteur femelle, extrémité libre, 4 x 0,25 mm² 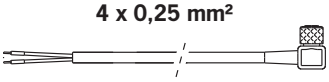	10m	**084703** C-M08F04-04X025PV10,0-ES-084703	
M8 4 pin PUR	**Câble de raccordement avec connecteur femelle, extrémité libre, 4 x 0,34 mm²** 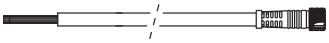	5m	**116049** C-M08F04-04X034PU05,0-ES-116049	
		10m	**116050** C-M08F04-04X034PU10,0-ES-116050	
		20m	**116051** C-M08F04-04X034PU20,0-ES-116051	
		50m	**120241** C-M08F04-04X034PU50,0-ES-120241	

M8 | 8 pin | PVC | PUR

Câbles de raccordement avec connecteur

Pour le raccordement de :

CES-AR-C.2-..**-SG**	CES-I-AR-.-C04**-SG**

Version			Code article / Article	
M8, 8 pin, PVC	**Câble de raccordement avec connecteur femelle, extrémité libre, 8 x 0,14 mm²** 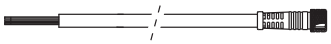	5m	**110933** C-M08F08-08X014PV05,0-ES-110933	Pour plus d'informations, allez sur le site www.euchner.com et indiquez le code article du produit dans la zone de recherche.
		10m	**110934** C-M08F08-08X014PV10,0-ES-110934	
		15m	**110935** C-M08F08-08X014PV15,0-ES-110935	
		20m	**111603** C-M08F08-08X014PV20,0-ES-111603	
M8, 8 pin, PUR	**Câble de raccordement avec connecteur femelle, extrémité libre, 8 x 0,14 mm²** 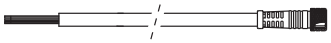	5m	**106671** C-M08F08-08X014PU05,0-ES-106671	
		10m	**106672** C-M08F08-08X014PU10,0-ES-106672	
		20m	**106673** C-M08F08-08X014PU20,0-ES-106673	

Câbles de raccordement avec connecteur

Pour le raccordement de :

CES-AP-C01-..**-SB**	CES-AP-C.2-..**-SB**	CES-I-AP-…**-USB** CES-I-AP-…**-USI**	CTP-..-AP-…**-SII** CTP-..-AR-…**-SAB**	CET.-AP-…**-SI** CET.-AR-…**-SG**
	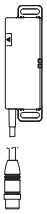			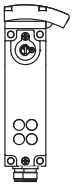
Fiche de raccordement non orientée. Orientation non définie			**Pour la position de montage illustrée :** **Orientation C (côté gauche)** / **Orientation A (côté droit)** 	

Version			Départ de ligne	Code article / Article	
M12 5 pin PVC	**Câble de raccordement avec connecteur femelle, extrémité libre, 5 x 0,34 mm²** 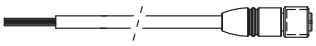	5m	–	**100183** C-M12F05-05X034PV05,0-MA-100183	Pour plus d'informations, allez sur le site www.euchner.com et indiquez le code article du produit dans la zone de recherche.
		10m	–	**100184** C-M12F05-05X034PV10,0-MA-100184	
		20m	–	**100185** C-M12F05-05X034PV20,0-MA-100185	
		50m	–	**156064** C-M12F05-05X034PV50,0-MA-156064	
	Rallonge, connecteur aux deux extrémités pour le raccordement à une interface décentralisée 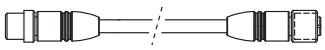	5m	–	**100180** C-M12F05-05X034PV05,0-M12M05-100180	
		10m	–	**100181** C-M12F05-05X034PV10,0-M12M05-100181	
		20m	–	**100182** C-M12F05-05X034PV20,0-M12M05-100182	
M12 5 pin PUR	**Câble de raccordement avec connecteur femelle, extrémité libre, 5 x 0,25 mm²** 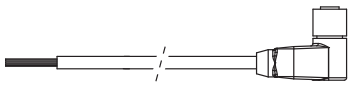	10m	C	**113190** C-M12F05-05X025PU10,0-MA-113190	
			A	**113187** C-M12F05-05X025PU10,0-MA-113187	
	Rallonge, connecteur aux deux extrémités pour le raccordement à une interface décentralisée 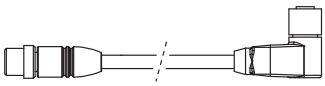	10m	C	**115566** C-M12F05-05X025PU10,0-M12M05-115566	
			A	**115565** C-M12F05-05X025PU10,0-M12M05-115565	

EUCHNER

M12 5 pin PUR

Version		Départ de ligne	Code article / Article	
Câble de raccordement avec connecteur femelle, extrémité libre, 5 x 0,34 mm² 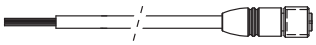	5m	–	**113620** C-M12F05-05X034PU05,0-MA-113620	Pour plus d'informations, allez sur le site www.euchner.com et indiquez le code article du produit dans la zone de recherche.
	10m	–	**113640** C-M12F05-05X034PU10,0-MA-113640	
	20m	–	**113682** C-M12F05-05X034PU20,0-MA-113682	
	30m	–	**122784** C-M12F05-05X034PU30,0-MA-113682	
Rallonge, connecteur aux deux extrémités pour le raccordement à une interface décentralisée 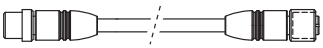	5m	–	**119932** C-M12F05-05X034PU05,0-M12M05-119932	
	10m	–	**119947** C-M12F05-05X034PU10,0-M12M05-119947	
	20m	–	**119971** C-M12F05-05X034PU20,0-M12M05-119971	

M12 5 pin PUR

Câbles de raccordement avec connecteur

Pour le raccordement de :

CES-AP-C01-..**-SA** CES-AR-C01-..**-SA**	CES-AR-C.2-..**-SA**	CES-I-AR-.**-USA**	ESL-…-AR-…**-SA**	CEM-..-AY-…**-SA**	CTP-..-AP-…**-SA** CTP-..-AR-…**-SAB**	CET.-AP-…**-SA** CET.-AR-…**-SG**
	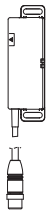		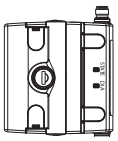			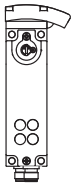

Fiche de raccordement non orientée.
Orientation non définie

Pour la position de montage illustrée :

Orientation C (côté gauche) — **Orientation A (côté droit)**

	Version		Départ de ligne	Code article / Article	
M12 8 pin PVC	**Câble de raccordement avec connecteur femelle, extrémité libre, 8 x 0,25 mm²** 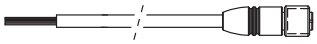	5m	–	**100177** C-M12F08-08X025PV05,0-MA-100177	Pour plus d'informations, allez sur le site www.euchner.com et indiquez le code article du produit dans la zone de recherche.
		10m	–	**100178** C-M12F08-08X025PV10,0-MA-100178	
		20m	–	**100179** C-M12F08-08X025PV20,0-MA-100179	
		30m	–	**115116** C-M12F08-08X025PV30,0-MA-115116	
	Rallonge, connecteur aux deux extrémités 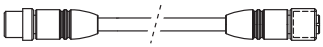	1m	–	**123430** C-M12M08-08X025PV01,0-M12F08-123430	
		2m	–	**123431** C-M12M08-08X025PV02,0-M12F08-123431	
		5m	–	**123432** C-M12M08-08X025PV05,0-M12F08-123432	
		10m	–	**123433** C-M12M08-08X025PV10,0-M12F08-123433	
M12 8 pin PUR	**Câble de raccordement avec connecteur femelle, extrémité libre, 8 x 0,25 mm²** 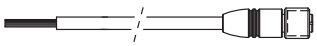	5m	–	**115112** C-M12F08-08X025PU05,0-MA-115112	
		10m	–	**115113** C-M12F08-08X025PU10,0-MA-115113	
		20m	–	**115114** C-M12F08-08X025PU20,0-MA-115114	
		30m	–	**115257** C-M12F08-08X025PU30,0-MA-115257	

EUCHNER

M12 8 pin PUR

Version			Départ de ligne	Code article / Article	
M12 8 pin PUR	**Câble de raccordement avec connecteur femelle, extrémité libre, 8 x 0,25 mm²** 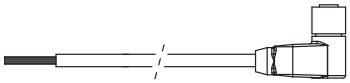	10m	C	**113189** C-M12F08-08X025PU10,0-MA-113189	Pour plus d'informations, allez sur le site www.euchner.com et indiquez le code article du produit dans la zone de recherche.
			A	**113188** C-M12F08-08X025PU10,0-MA-113188	
		20m	C	**120999** C-M12F08-08X025PU20,0-MA-120999	
			A	**120998** C-M12F08-08X025PU20,0-MA-120998	

Jumpers / connecteurs en Y

Pour le raccordement en série d'appareils de la famille AR

Pour le raccordement de :

CES-AR-C01-..**-SA**	CES-AR-C.2-..**-SA**	CES-I-AR-.**-USA**	ESL-…-AR-…**-SA**	CTP-L.-AR-…**-SAB**	CET.-AR-…**-SG**
	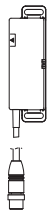		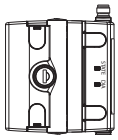		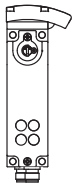

		Version		Code article	
M12 AR		**Jumper** pour le raccordement en série d'appareils AR avec des connecteurs en Y (mâles) 		**097645**	Pour plus d'informations, allez sur le site www.euchner.com et indiquez le code article du produit dans la zone de recherche.
	8 pin 1x 5 pin 2x	**Connecteur en Y M12 avec câble de raccordement** 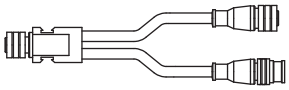	0,2m	**111696**	
			1m	**112395**	
	8 pin 1x 5 pin 2x	**Connecteur en Y M12** Ne convient pas pour le CTP ! Utiliser à la place un connecteur en Y avec câble de raccordement (voir ci-dessus)		**097627**	

Répartiteurs passifs

Pour le raccordement en série d'appareils de la famille AR

Pour le raccordement de :

CES-AR-C01-..**-SA**	CES-AR-C.2-..**-SA**	CES-I-AR-.**-USA**	ESL-…-AR-…**-SA**	CTP-L.-AR-…**-SAB**	CET.-AR-…**-SG**
	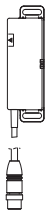		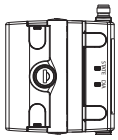		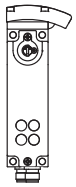

	Version	Code article	
M12 AR	8 pin 5x 5 pin 1x **Répartiteurs passifs**	**120861** AC-DP-04-SAA-120861	Pour plus d'informations, allez sur le site www.euchner.com et indiquez le code article du produit dans la zone de recherche.
	Jumper pour le shuntage des connexions non utilisées du répartiteur passif (connecteur mâle) 	**123340** AC-SP-A1-SA-123340	

Dimensions et possibilités de raccordement

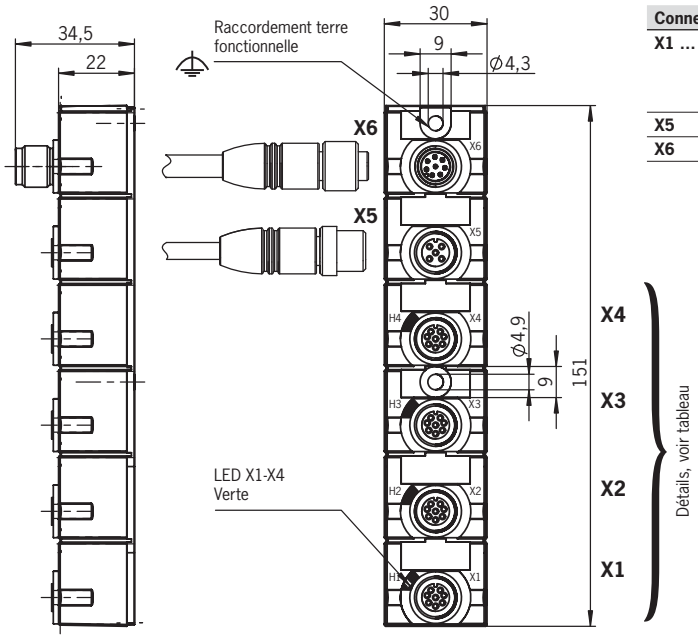

Connexion	Utilisation
X1 … X4	- Raccordement d'appareils AR (CES-AR, CET-AR, ...) ou - Shuntage avec jumper en cas de non-utilisation de la connexion ou - Raccordement d'un répartiteur passif supplémentaire (**important :** seulement sur X1)
X5	Transmission des signaux d'état à tous les appareils AR raccordés
X6	Alimentation en tension des appareils AR et transmission des signaux de sécurité

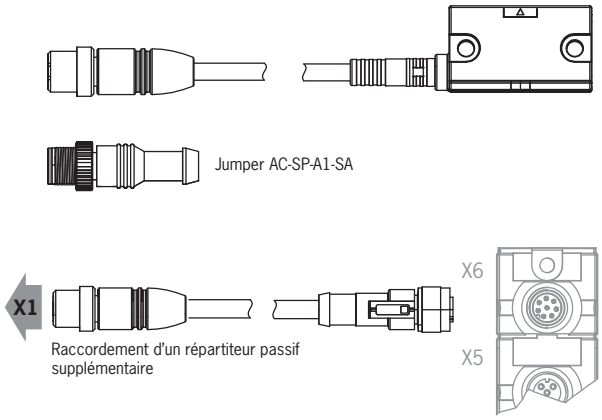

Câbles de raccordement blindés avec connecteur

Pour le raccordement de :

CES-A-.5

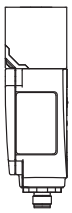

Version			Code article / Article	
M12 8 pin PVC	**Câble de raccordement avec connecteur femelle, blindé [1], 8 x 0,25 mm²** 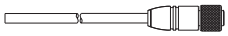	5m	**077751** C-M12F08-08X025PV05,0-GA-077751	Pour plus d'informations, allez sur le site www.euchner.com et indiquez le code article du produit dans la zone de recherche.
		10m	**077752** C-M12F08-08X025PV10,0-GA-077752	
		15m	**077753** C-M12F08-08X025PV15,0-GA-077753	
		20m	**077871** C-M12F08-08X025PV20,0-GA-077871	
		25m	**077872** C-M12F08-08X025PV25,0-GA-077872	
		50m	**077873** C-M12F08-08X025PV50,0-GA-077873	

1) Le blindage du câble de raccordement est relié à l'écrou moleté du connecteur.

M23 | 19 pin | PUR

Câble de raccordement avec connecteur droit

Pour le raccordement de :

CEM-…-AR-…**-SH**	CTP-…-AR-…**-SH**	CET.-AR-…**-SH**
		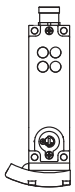

Version			Code article / Article	
M23 19 pin PUR	**Câble de raccordement avec connecteur femelle, extrémité libre** 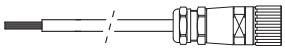	1,5m	**092761** C-M23F19-19XDIFPU01,5-MA-092761	Pour plus d'informations, allez sur le site www.euchner.com et indiquez le code article du produit dans la zone de recherche.
		3m	**092816** C-M23F19-19XDIFPU03,0-MA-092816	
		6m	**077014** C-M23F19-19XDIFPU06,0-MA-077014	
		8m	**077015** C-M23F19-19XDIFPU08,0-MA-077015	
		10m	**092898** C-M23F19-19XDIFPU08,0-MA-077015	
		15m	**077016** C-M23F19-19XDIFPU15,0-MA-077016	
		20m	**092726** C-M23F19-19XDIFPU20,0-MA-092726	
		25m	**092727** C-M23F19-19XDIFPU25,0-MA-092727	
		30m	**095993** C-M23F19-19XDIFPU30,0-MA-095993	
		40m	**102490** C-M23F19-19XDIFPU40,0-MA-102490	

Câble de raccordement avec connecteur coudé

Pour le raccordement de :

CEM-…-AR-…**-SH**

CTP-…-AR-…**-SH**

CET.-AR-…**-SH**

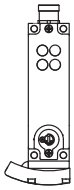

Pour la position de montage illustrée :

Orientation C (côté gauche) **Orientation A (côté droit)**

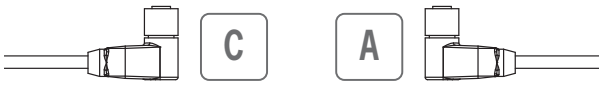

Version		Code article / Article Départ de ligne C	Code article / Article Départ de ligne A	
M23 19 pin PUR, Connecteur femelle coudé avec câble, sans halogène	1,5m	**092906** C-M23F19-19XDIFPU01,5-MA-092906	**092907** C-M23F19-19XDIFPU01,5-MA-092907	Pour plus d'informations, allez sur le site www.euchner.com et indiquez le code article du produit dans la zone de recherche.
	3m	**092908** C-M23F19-19XDIFPU03,0-MA-092908	**092909** C-M23F19-19XDIFPU03,0-MA-092909	
	6m	**077018** C-M23F19-19XDIFPU06,0-MA-077018	**085194** C-M23F19-19XDIFPU06,0-MA-085194	
	8m	**077019** C-M23F19-19XDIFPU08,0-MA-077019	**085195** C-M23F19-19XDIFPU08,0-MA-085195	
	10m	**092901** C-M23F19-19XDIFPU10,0-MA-092901	**092902** C-M23F19-19XDIFPU10,0-MA-092902	
	15m	**077020** C-M23F19-19XDIFPU15,0-MA-077020	**085196** C-M23F19-19XDIFPU15,0-MA-085196	
	20m	**092910** C-M23F19-19XDIFPU20,0-MA-092910	**092911** C-M23F19-19XDIFPU20,0-MA-092911	
	25m	**092912** C-M23F19-19XDIFPU25,0-MA-092912	**092913** C-M23F19-19XDIFPU25,0-MA-092913	

Connecteur femelle M23

Pour le raccordement de :

CES-AH-C03-…

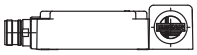

	Version	Remarque	Code article	
M23 9 pin	**Connecteur femelle droit** 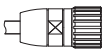	Connecteur associé à l'interrupteur de sécurité CES-AH-C03-…	**106597**	Pour plus d'informations, allez sur le site www.euchner.com et indiquez le code article du produit dans la zone de recherche.

Connecteur femelle M23

Pour le raccordement de :

CEM-…-AR-…**-SH**

CTP-…-AR-…**-SH**

CET.-AR-…**-SH**

	Version	Remarque	Code article	
M23 19 pin	**Connecteur femelle droit** (à monter soi-même) 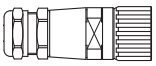	**EF** Connecteur femelle Pour section des conducteurs 19 x 0,75 - 1 mm²	**074616**	Pour plus d'informations, allez sur le site www.euchner.com et indiquez le code article du produit dans la zone de recherche.
		EF-C1825 Connecteur femelle Pour section des conducteurs 16 x 0,25 - 0,5 mm² + 3 x 0,75 - 1 mm²	**077025**	
	Connecteur femelle coudé (à monter soi-même) 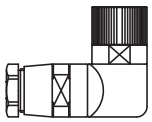	**WF** Connecteur femelle coudé Pour section des conducteurs 19 x 0,75 - 1 mm²	**074617**	
		WF-C1825 Connecteur femelle coudé Pour section des conducteurs 16 x 0,25 - 0,5 mm² + 3 x 0,75 - 1 mm²	**077026**	
	Contacts à sertir de rechange	Pour connecteurs femelles **EF** et **WF** Section des conducteurs 19 x 0,75 - 1 mm²	**094309**	
		Pour connecteurs femelles **EF-C1825** et **WF-C1825** Section des conducteurs 16 x 0,25 - 0,5 mm² + 3 x 0,75 - 1 mm²	**094310**	

Kits de raccordement

Pour le raccordement à un analyseur AR CES-AR-AES-12

Version		Remarque	Code article	
CES	**Kits de raccordement** pour analyseur CES-AR-AES-12	Bornier à vis enfichable	**104776** CES-EA-TC-AK08-104776	Pour plus d'informations, allez sur le site www.euchner.com et indiquez le code article du produit dans la zone de recherche.
		Bornier à ressort enfichable	**112629** CES-EA-TC-KK08-112629	

Adaptateur d'apprentissage

Pour le raccordement à un interrupteur de sécurité CET

Version			Remarque	Code article	
CET	**Adaptateur d'apprentissage AC-TA-A.-...**	2x M12	Pour interrupteur de sécurité CET1-AR/CET3-AR	**125496** AC-TA-A1-SG-125496	Pour plus d'informations, allez sur le site www.euchner.com et indiquez le code article du produit dans la zone de recherche.
			Pour interrupteur de sécurité CET2-AR/CET4-AR	**125497** AC-TA-A2-SG-125497	
		M23	Pour interrupteur de sécurité CET1/CET3	**122748** AC-TA-A1-SH-122748	
			Pour interrupteur de sécurité CET2/CET4	**122749** AC-TA-A2-SH-122749	

Adaptateur pour le raccordement à des modules de terrain IP67

Adaptateur pour appareils AP avec 2 connecteurs M12 à 5 broches avec sortie de signalisation (par ex. CET-AP avec repérage des bornes B), pour le raccordement à des modules de terrain dotés de connecteurs femelles M12 à 5 broches.
L'adaptateur permet d'activer l'électroaimant d'interverrouillage via un module de sortie sécurisé et de raccorder le contact de signalisation OUT D à un module d'entrée d'un système de contrôle.

Désignation		Version		Code article	
2x M12 AP	**Adaptateur pour le raccordement à des modules de terrain IP67** 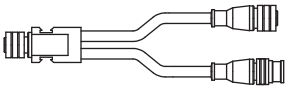	M12 (femelle) 2x M12 (mâle)	5 pin	**124516** AC-YD-V0,2-SBB-124516	Pour plus d'informations, allez sur le site www.euchner.com et indiquez le code article du produit dans la zone de recherche.

EUCHNER

Verrous-targettes

C01 C05

Verrous-targettes pour modèle de boîtier C01/C05

Note : ces verrous-targettes sont livrés avec les actionneurs correspondants.

Pour le montage de :

CES-AP-C01-...
CES-AR-C01-...

C01

CES-A-.5...

C05

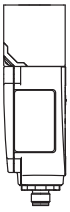

Désignation		Verrouillage mécanique / jeu	Matériau	Version	Code article	
C01 C05 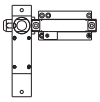	**Verrou-targette CES-A-C**	Position fermée : loqueteau à billes Position ouverte : sans / Jeu : 15 mm	Acier	Pour portes sur charnières à droite ou à gauche	**082220**	Pour plus d'informations, allez sur le site www.euchner.com et indiquez le code article du produit dans la zone de recherche.
	Verrou-targette CES-A-C/F	Position fermée : loqueteau à billes Position ouverte : bouton d'arrêt / Jeu : 15 mm	Acier	Levier de déverrouillage interne, pour portes sur charnières à droite ou à gauche	**098357**	

Kits de verrouillage (complets avec interrupteur)

Note : ces verrous-targettes sont livrés avec les actionneurs correspondants.

Désignation	Verrouillage mécanique / jeu	Matériau	Version	Code article	
C01 + 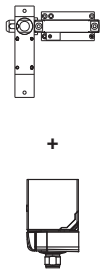 **Verrous-targettes CES-AC...C01**	Position fermée : loqueteau à billes / Jeu : 7 mm	Acier	Verrou-targette avec interrupteur de sécurité CES-AR-C01-AH-SA-098941 prémonté pour portes sur charnières à droite et à gauche	**109358**	Pour plus d'informations, allez sur le site www.euchner.com et indiquez le code article du produit dans la zone de recherche.
	Position fermée : loqueteau à billes / Jeu : 7 mm	Acier	Verrou-targette avec interrupteur de sécurité CES-AP-C01-AH-SB-111145 prémonté pour portes sur charnières à droite et à gauche	**113986**	
	Position fermée : loqueteau à billes Position ouverte : bouton d'arrêt / Jeu : 15 mm	Acier	Verrou-targette avec interrupteur de sécurité CES-AR-C01-AH-SA-098941 prémonté et plaque de protection [1] pour portes sur charnières à droite et à gauche	**104028**	
	Position fermée : loqueteau à billes Position ouverte : bouton d'arrêt / Jeu : 15 mm	Acier	Verrou-targette avec interrupteur de sécurité CES-AR-C01-AH-SA-098941 prémonté et plaque de protection [1] pour portes sur charnières à droite et à gauche, levier de déverrouillage interne	**105619**	
	Position fermée : loqueteau à billes Position ouverte : bouton d'arrêt / Jeu : 7 mm	Acier	Verrou-targette avec interrupteur de sécurité CES-AP-C01-AH-SB-111145 prémonté et plaque de protection pour portes sur charnières à droite et à gauche, levier de déverrouillage interne	**124401**	
	Position fermée : loqueteau à billes Position ouverte : bouton d'arrêt / Jeu : 15 mm	Acier	Verrou-targette avec interrupteur de sécurité CES-AP-C01-AH-SB-111145 prémonté et plaque de protection [1] pour portes sur charnières à droite et à gauche, levier de déverrouillage interne	**116246**	
	Position fermée : loqueteau à billes Position ouverte : bouton d'arrêt / Jeu : 15 mm	Acier	Verrou-targette avec interrupteur de sécurité CES-AP-C01-CH-SB-111708 prémonté et plaque de protection [1] pour portes sur charnières à droite et à gauche, levier de déverrouillage interne	**115732**	
	Position fermée : loqueteau à billes / Jeu : 15 mm	Acier	Verrou-targette avec interrupteur de sécurité CES-AP-C01-CH-SB-106798 prémonté [1] pour portes sur charnières à droite et à gauche	**110355**	
	Position fermée : loqueteau à billes / Jeu : 15 mm	Acier	Verrou-targette avec interrupteur de sécurité CES-AP-C01-CH-SB-111708 prémonté [1] pour portes sur charnières à droite et à gauche	**110354**	

1) La plaque de protection empêche l'utilisation d'un cadenas conventionnel en position fermée du verrou-targette.

Verrous-targettes pour modèle de boîtier C04

Note : ces verrous-targettes ne sont **pas** livrés avec les actionneurs correspondants.

Pour le montage de :

CES-I-AP-.-C04-…
CES-I-AR-.-C04-…

Désignation	Verrouillage mécanique / jeu	Matériau	Version	Code article	
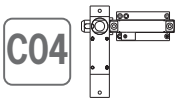 **Verrous-targettes BTC-CES04-…**	Position fermée : ressort Position ouverte : sans / Jeu : 7 mm	Aluminium	Pour portes sur charnières à droite et à gauche, condamnation possible par cadenas en position ouverte	**121646**	Pour plus d'informations, allez sur le site www.euchner.com et indiquez le code article du produit dans la zone de recherche.
	Position fermée : ressort Position ouverte : bouton d'arrêt / Jeu : 7 mm	Aluminium	Levier de déverrouillage interne, pour portes sur charnières à droite et à gauche, condamnation possible par cadenas en position ouverte	**123583**	

Verrous-targettes pour modèle de boîtier CTP

Note : ces verrous-targettes sont livrés avec les actionneurs correspondants.

Pour le montage de :

CTP-..-...

Désignation	Verrouillage mécanique / jeu	Matériau	Version	Code article	
Verrou-targette CTP-AC	Sans / Jeu : 15 mm	Acier	Pour portes sur charnières à droite et à gauche, condamnation possible par cadenas en position ouverte	**123653**	Pour plus d'informations, allez sur le site www.euchner.com et indiquez le code article du produit dans la zone de recherche.
Verrou-targette CTP-ACF	Position fermée : sans Position ouverte : bouton d'arrêt / Jeu : 15 mm	Acier	Levier de déverrouillage interne, pour portes sur charnières à droite et à gauche, condamnation possible par cadenas en position ouverte	**123655**	
Verrou-targette CTP-AC-C2308	Sans / Jeu : 15 mm	Acier	Pour les portes sur charnières à droite et à gauche, le verrou-targette peut s'ouvrir vers l'extérieur ou vers l'intérieur (pas de butée)	**137354**	
Verrou-targette BTC-CTP-S-TH-00-X	Sans / Jeu : 15 mm	Alu moulé sous pression	Pour portes sur charnières à droite et à gauche, condamnation possible par cadenas en position ouverte	**123659**	
Verrou-targette BTC-CTP-S-TH-01-F	Position fermée : sans Position ouverte : bouton d'arrêt / Jeu : 15 mm	Alu moulé sous pression	Levier de déverrouillage interne, pour portes sur charnières à droite et à gauche, condamnation possible par cadenas conventionnel en position ouverte	**123660**	
Verrou-targette CTP-GFK	Sans / Jeu : 7 mm	Plastique	Pour portes sur charnières à droite et à gauche, condamnation possible par cadenas conventionnel en position ouverte	**123657**	
Verrou-targette CTP-GFK-F	Position fermée : sans Position ouverte : bouton d'arrêt / Jeu : 7 mm	Plastique	Levier de déverrouillage interne, pour portes sur charnières à droite et à gauche, condamnation possible par cadenas conventionnel en position ouverte	**123658**	
Support de l'interrupteur	–	Plastique	Pour interrupteur de sécurité CTP	**096613**	

Verrous-targettes pour modèle de boîtier CET

Note : - Ces verrous-targettes ne sont **pas** livrés avec les actionneurs correspondants.
- Un capot (protection contre les manipulations abusives) pour les actionneurs CET est fourni à la livraison.

Pour le montage de :

CET.-A.-...

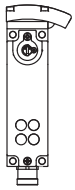

Désignation		Verrouillage mécanique / jeu	Matériau	Version	Code article	
CET 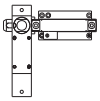	**Verrou-targette CET-A-C**	Sans / Jeu : 15 mm	Acier	Pour portes sur charnières à droite ou à gauche	**104309**	Pour plus d'informations, allez sur le site www.euchner.com et indiquez le code article du produit dans la zone de recherche.
	Verrou-targette CET-A-C/F	Position fermée : sans Position ouverte : bouton d'arrêt / Jeu : 15 mm	Acier	Pour portes sur charnières à droite ou à gauche, pour CET avec déverrouillage interne	**106172**	
	Verrou-targette CET-A-C/F-C2282	Position fermée : sans Position ouverte : bouton d'arrêt / Jeu : 15 mm	Acier, guidage en acier inoxydable	Pour portes sur charnières à droite ou à gauche, pour CET avec déverrouillage interne	**106350**	
	Verrou-targette CET-A-C-C2308	Sans / Jeu : 15 mm	Acier	Pour portes sur charnières à droite ou à gauche. Peut s'ouvrir vers l'extérieur ou vers l'intérieur (pas de butée).	**109672**	

Matériel de fixation

Kits de montage / Supports de montage

	Série	Utilisation	Code article / Article	
C04	**Kit de montage AM-SET-PP** 2 x	Pour interrupteur de sécurité et actionneur de forme C04 Kit constitué de : 2 x supports de montage	**119690** AM-SET-PP-119690	Pour plus d'informations, allez sur le site www.euchner.com et indiquez le code article du produit dans la zone de recherche.
	Kit de montage AM-SET-PPB 1 x 1 x 1 x	Pour interrupteur de sécurité et actionneur de forme C04 Kit constitué de : 1 x support de montage 1 x équerre de montage 1 x intercalaire	**119694** AM-SET-PPB-119694	
C40	**Équerre de montage AM-B-126230** 	Pour actionneur CEM-…-C40	**126230** AM-B-126230	
	Équerre de montage AM-B-126231 	Pour interrupteur de sécurité CEM-…-C40	**126231** AM-B-126231	
CTP	**Équerre de montage EMP-SB** 	Pour interrupteur de sécurité CTP	**093456** EMP-SB	
	Support de montage EMP-B2 	Pour actionneur CTP	**093458** EMP-B2	
	Support de montage EMP-B1 	Pour actionneur CTP et actionneur CET	**093457** EMP-B1	
	Support de montage AM-P 	Pour interrupteur de sécurité CTP	**126026** AM-P-126026	

	Série	Utilisation	Code article / Article	
CET	**Support de montage EMP-L-CET**	Pour interrupteur de sécurité CET	**106695** EMP-L-CET	Pour plus d'informations, allez sur le site www.euchner.com et indiquez le code article du produit dans la zone de recherche.
	Support de montage EMP-B-CET	Pour actionneur CET	**106694** EMP-B-CET	
	Support de montage EMP-B1	Pour actionneur CTP et actionneur CET	**093457** EMP-B1	
	Support de montage AM-P	Pour interrupteur de sécurité CET	**126399** AM-P-126399	
	Support de montage AM-P	Pour actionneur CET	**126400** AM-P-126400	
	Support de montage avec poignée	Peut être associé aux supports de montage AM-P-126399 et AM-P-126400	**126398** AM-P-126398	

Autres accessoires

Vis de sécurité

Matériel de fixation / Taille des vis	Version/utilisation	Unité de conditionnement [unité]	Code article
Vis de sécurité, acier inoxydable **M4 x 14** (petite tête)	Actionneurs CES-A-BBA, CES-A-BCA	20	**071863**
Vis de sécurité, acier inoxydable **M4 x 14** (grosse tête)	Interrupteur de sécurité CES-..-C.2, actionneur CES-A-BLN-.2 et actionneur CTP (droit/coudé)	100	**086232**
Vis de sécurité, acier inoxydable **M4 x 20**	Interrupteur de sécurité CES-I-AP-…-C04 et actionneur CES-A-BBN-C04-…	20	**116978**
Vis de sécurité, acier inoxydable **M5 x 10**	Interrupteur de sécurité CES-..-C01, actionneur CES-A-BPA et actionneur radial CTP (gauche/droite)	100	**073455**
Vis de sécurité **M5 x 16**	Actionneurs CES-A-BRN, CET-A-BWK et actionneur A-C40	100	**073456**
Vis de sécurité **M5 x 25**	Actionneur radial CTP (haut/bas)	100	**073457**

Autres accessoires

	Désignation	Utilisation	Version	Code article
C04	**Boîtier de protection ATEX** 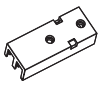	Pour interrupteur de sécurité CES-C04	–	**137528** AM-C-C04-EX-137528
C40	**Dispositif de consignation**	Pour interrupteur de sécurité de forme C40	–	**123625** AE-L-C40-123625
CTP	**Déverrouillage auxiliaire à clé**	Pour interrupteur de sécurité CTP	À fermeture universelle, avec 2 clés	**086236**
			À fermeture universelle, clé retirable uniquement en position *déverrouillée*, avec 2 clés	**109212**
			À fermeture unique, avec 2 clés	**084177**
			À fermeture universelle, clé retirable en position *verrouillée*, avec 2 clés	**121917**
	Clé de rechange	Pour déverrouillage auxiliaire à clé, à fermeture universelle	2 clés, à fermeture universelle	**099434**
	Déverrouillage	Pour interrupteur de sécurité CTP	Réarmement	**103110**
	Déverrouillage de secours	Pour interrupteur de sécurité CTP	–	**099877**
	Kit de plombage	Pour déverrouillage de secours	–	**087256**

	Désignation	Utilisation	Version	Code article
CTP	**Déverrouillage par câble**	Pour interrupteur de sécurité CTP	Avec réarmement, longueur de gaine 2 m (longueur de câble 6 m)	**097747** AE-B-A1-02,0-F-097747
			Avec réarmement, longueur de gaine 3 m (longueur de câble 6 m)	**111233** AE-B-A1-03,0-F-111233
	Poignée pour câble Bowden	Pour tous les interrupteurs de sécurité à câble Bowden		**099795** AY-HDL-099795
				124204 AY-HDL-124204
	Dispositif de consignation	Pour interrupteur de sécurité CTP	–	**123411**
CET	**Dispositif de consignation**	Pour actionneur CET	Convient pour un diamètre de cadenas 5 mm - 6 mm	**122609** AE-L-CET-122609
	Dispositif de consignation	Pour actionneur CET	Convient pour un diamètre de cadenas 5 mm - 9 mm	**156429** AE-L-CET-156429
	Support pour dispositif de consignation	Pour dispositif de consignation AE-L-CET-156420	Avec câble et anneau pour accrocher le câble au dispositif de consignation	**156338** AY-CHN-A1-156338
	Kit dispositif de consignation + support	Pour actionneur CET	Convient pour un diamètre de cadenas 5 mm - 9 mm. Support avec câble et anneau pour accrocher le câble au dispositif de consignation	**155865** AE-SET-LCHN-A1-155865
	Déverrouillage auxiliaire à clé	Pour interrupteur de sécurité CET	À fermeture universelle, avec 2 clés	**098850**
	Clé de rechange	Pour déverrouillage auxiliaire à clé, à fermeture universelle	2 clés, à fermeture universelle	**099434**
	Déverrouillage de secours	Pour interrupteur de sécurité CET	Maintenu dans les deux positions	**103714**
	Kit de plombage	Pour déverrouillage de secours	–	**087256**

EUCHNER

	Désignation	Utilisation	Version	Code article
CET	**Capot**	Pour interrupteur de sécurité CET et actionneur CET	Charnières à droite	**098808**
			Charnières à gauche	**098807**
	Capot	Pour actionneur CET	Possibilité de fixation à l'horizontale et à la verticale sur l'actionneur	**124979** AM-C-124979
	Rampe double	Pour interrupteur de sécurité CET	–	**114091**
	Poignée de déverrouillage par câble Bowden	Pour tous les interrupteurs de sécurité à câble Bowden		**099795** AY-HDL-099795
				124204 AY-HDL-124204
	Rallonge pour déverrouillage interne 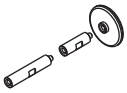	Pour interrupteur de sécurité CET		**127377** AF-E-80-127377

EUCHNER

Récapitulatif des articles par ordre alphabétique

Article	Code article	Page
A-C-H-G-LS-EX-136826	136826	37
A-C-H-G-SST-126015	126015	37, 70
A-C-H-RL-LS-122671	122671	37, 70
A-C-H-RO-LS-122675	122675	37, 70
A-C-H-RR-LS-122672	122672	37, 70
A-C-H-RU-LS-122676	122676	37, 70
A-C-H-W-SST-122667	122667	37, 70
A-C-H-W-SST-122668	122668	37, 70
A-C40-113869	113869	66, 90
A-TI-001-125481	125481	66, 90
AC-DP-04-SAA-120861	120861	102
AC-SP-A1-SA-123340	123340	102
AC-TA-A1-SG-125496	125496	107
AC-TA-A1-SH-122748	122748	107
AC-TA-A2-SG-125497	125497	107
AC-TA-A2-SH-122749	122749	107
AC-YD-V0,2-SBB-124516	124516	107
AE-B-A1-02,0-F-097747	097747	117
AE-B-A1-03,0-F-111233	111233	117
AE-L-C40-123625	123625	116
AE-L-CET-122609	122609	117
AE-L-CET-156429	156429	117
AE-SET-LCHN-A1-155865	155865	117
AF-E-80-127377	127377	118
AM-B-126230	126230	114
AM-B-126231	126231	114
AM-C-124979	124979	118
AM-C-C04-EX-137528	137528	116
AM-P-126026	126026	114
AM-P-126398	126398	115
AM-P-126399	126399	115
AM-P-126400	126400	115
AM-SET-PP-119690	119690	114
AM-SET-PPB-119694	119694	114
AY-CHN-A1-156338	156338	117
AY-HDL-099795	099795	117, 118
AY-HDL-124204	124204	117, 118
C-M08F04-04X025PV02,0-ES-088812	088812	95
C-M08F04-04X025PV05,0-ES-088813	088813	95
C-M08F04-04X025PV10,0-ES-084703	084703	95
C-M08F04-04X025PV10,0-ES-088814	088814	95
C-M08F04-04X025PV15,0-ES-088815	088815	95
C-M08F04-04X025PV25,0-ES-095035	095035	95
C-M08F04-04X025PV50,0-ES-097100	097100	95
C-M08F04-04X034PU05,0-ES-116049	116049	95
C-M08F04-04X034PU10,0-ES-116050	116050	95
C-M08F04-04X034PU20,0-ES-116051	116051	95
C-M08F04-04X034PU50,0-ES-120241	120241	95
C-M08F08-08X014PU05,0-ES-106671	106671	96
C-M08F08-08X014PU10,0-ES-106672	106672	96
C-M08F08-08X014PU20,0-ES-106673	106673	96
C-M08F08-08X014PV05,0-ES-110933	110933	96
C-M08F08-08X014PV10,0-ES-110934	110934	96
C-M08F08-08X014PV15,0-ES-110935	110935	96
C-M08F08-08X014PV20,0-ES-111603	111603	96
C-M12F05-05X025PU10,0-M12M05-115565	115565	97
C-M12F05-05X025PU10,0-M12M05-115566	115566	97
C-M12F05-05X025PU10,0-MA-113187	113187	97
C-M12F05-05X025PU10,0-MA-113190	113190	97
C-M12F05-05X034PU05,0-M12M05-119932	119932	98
C-M12F05-05X034PU05,0-MA-113620	113620	98
C-M12F05-05X034PU10,0-M12M05-119947	119947	98
C-M12F05-05X034PU10,0-MA-113640	113640	98

Article	Code article	Page
C-M12F05-05X034PU20,0-M12M05-119971	119971	98
C-M12F05-05X034PU20,0-MA-113682	113682	98
C-M12F05-05X034PU30,0-MA-113682	122784	98
C-M12F05-05X034PV05,0-M12M05-100180	100180	97
C-M12F05-05X034PV05,0-MA-100183	100183	97
C-M12F05-05X034PV10,0-M12M05-100181	100181	97
C-M12F05-05X034PV10,0-MA-100184	100184	97
C-M12F05-05X034PV20,0-M12M05-100182	100182	97
C-M12F05-05X034PV20,0-MA-100185	100185	97
C-M12F05-05X034PV50,0-MA-156064	156064	97
C-M12F08-08X025PU05,0-MA-115112	115112	99
C-M12F08-08X025PU10,0-MA-113188	113188	100
C-M12F08-08X025PU10,0-MA-113189	113189	100
C-M12F08-08X025PU10,0-MA-115113	115113	99
C-M12F08-08X025PU20,0-MA-115114	115114	99
C-M12F08-08X025PU20,0-MA-120998	120998	100
C-M12F08-08X025PU20,0-MA-120999	120999	100
C-M12F08-08X025PU30,0-MA-115257	115257	99
C-M12F08-08X025PV05,0-GA-077751	077751	103
C-M12F08-08X025PV05,0-MA-100177	100177	99
C-M12F08-08X025PV10,0-GA-077752	077752	103
C-M12F08-08X025PV10,0-MA-100178	100178	99
C-M12F08-08X025PV15,0-GA-077753	077753	103
C-M12F08-08X025PV20,0-GA-077871	077871	103
C-M12F08-08X025PV20,0-MA-100179	100179	99
C-M12F08-08X025PV25,0-GA-077872	077872	103
C-M12F08-08X025PV30,0-MA-115116	115116	99
C-M12F08-08X025PV50,0-GA-077873	077873	103
C-M12M08-08X025PV01,0-M12F08-123430	123430	99
C-M12M08-08X025PV02,0-M12F08-123431	123431	99
C-M12M08-08X025PV05,0-M12F08-123432	123432	99
C-M12M08-08X025PV10,0-M12F08-123433	123433	99
C-M23F19-19XDIFPU01,5-MA-092761	092761	104
C-M23F19-19XDIFPU01,5-MA-092906	092906	105
C-M23F19-19XDIFPU01,5-MA-092907	092907	105
C-M23F19-19XDIFPU03,0-MA-092816	092816	104
C-M23F19-19XDIFPU03,0-MA-092908	092908	105
C-M23F19-19XDIFPU03,0-MA-092909	092909	105
C-M23F19-19XDIFPU06,0-MA-077014	077014	104
C-M23F19-19XDIFPU06,0-MA-077018	077018	105
C-M23F19-19XDIFPU06,0-MA-085194	085194	105
C-M23F19-19XDIFPU08,0-MA-077015	077015	104
C-M23F19-19XDIFPU08,0-MA-077015	092898	104
C-M23F19-19XDIFPU08,0-MA-077019	077019	105
C-M23F19-19XDIFPU08,0-MA-085195	085195	105
C-M23F19-19XDIFPU10,0-MA-092901	092901	105
C-M23F19-19XDIFPU10,0-MA-092902	092902	105
C-M23F19-19XDIFPU15,0-MA-077016	077016	104
C-M23F19-19XDIFPU15,0-MA-077020	077020	105
C-M23F19-19XDIFPU15,0-MA-085196	085196	105
C-M23F19-19XDIFPU20,0-MA-092726	092726	104
C-M23F19-19XDIFPU20,0-MA-092910	092910	105
C-M23F19-19XDIFPU20,0-MA-092911	092911	105
C-M23F19-19XDIFPU25,0-MA-092727	092727	104
C-M23F19-19XDIFPU25,0-MA-092912	092912	105
C-M23F19-19XDIFPU25,0-MA-092913	092913	105
C-M23F19-19XDIFPU30,0-MA-095993	095993	104
C-M23F19-19XDIFPU40,0-MA-102490	102490	104
C-R08F06-06X014PV05,0-ES-103556	103556	94
C-R08F06-06X014PV10,0-ES-103557	103557	94
C-R08F06-06X014PV15,0-ES-103558	103558	94
C-R08F06-06X014PV20,0-ES-103559	103559	94
C-R08F06-06X014PV25,0-ES-103560	103560	94

Article	Code article	Page
CEM-I2-AR-M-C40-SH-113739	113739	66
CEM-I2-AR-U-C40-SH-124937	124937	66
CEM-I2-AY-U-C40-SA-128103	128103	90
CES-A-BBA	071840	16, 20, 24, 54
CES-A-BBA-EX-098158	098158	16
CES-A-BBN-C04-115271	115271	31, 61
CES-A-BBN-C04-EX-137527	137527	31, 61
CES-A-BCA	088786	16, 20, 24, 54
CES-A-BDA-18	156935	24, 54
CES-A-BDN-06-104730	104730	27, 31, 57, 61
CES-A-BLN-L2-104510	104510	27,57
CES-A-BLN-R2-100776	100776	27, 57
CES-A-BLN-U2-103450	103450	27, 57
CES-A-BPA	098775	16, 20, 24, 54
CES-A-BPA-EX-102125	102125	16
CES-A-BRN-100251	100251	20, 24, 54
CES-A-C5E-01	077750	16
CES-A-C5H-01	091458	16
CES-A-C5H-01-EX	097945	16
CES-A-W5H-01	097525	16
CES-AH-C03-AH-SM-106300	106300	20
CES-AP-C01-AH-SB-111145	111145	24
CES-AP-C01-CH-SA-100250	100250	24
CES-AP-C01-CH-SB-106798	106798	24
CES-AP-C01-CH-SB-111708	111708	24
CES-AP-CL2-AH-L05-105603	105603	26
CES-AP-CL2-AH-L10-106192	106192	26
CES-AP-CL2-AH-L20-106196	106196	26
CES-AP-CL2-AH-SB-106553	106553	26
CES-AP-CL2-AH-SB-111747	111747	26
CES-AP-CL2-AH-SF-105294	105294	26
CES-AP-CL2-CH-L05-105602	105602	27
CES-AP-CL2-CH-L10-106190	106190	27
CES-AP-CL2-CH-L20-106194	106194	27
CES-AP-CL2-CH-SB-106551	106551	27
CES-AP-CL2-CH-SB-109167	109167	27
CES-AP-CL2-CH-SF-104509	104509	27
CES-AP-CR2-AH-L05-105601	105601	26
CES-AP-CR2-AH-L10-106191	106191	26
CES-AP-CR2-AH-L20-106195	106195	26
CES-AP-CR2-AH-SB-106552	106552	26
CES-AP-CR2-AH-SB-111748	111748	26
CES-AP-CR2-AH-SF-105295	105295	26
CES-AP-CR2-CH-L05-105600	105600	27
CES-AP-CR2-CH-L10-106189	106189	27
CES-AP-CR2-CH-L20-106193	106193	27
CES-AP-CR2-CH-SB-106550	106550	27
CES-AP-CR2-CH-SB-109168	109168	27
CES-AP-CR2-CH-SB-123922	123922	27
CES-AP-CR2-CH-SF-100775	100775	27
CES-AR-AES-12	098225	86
CES-AR-C01-AH-SA	098941	54
CES-AR-C01-CH-SA	098942	54
CES-AR-C01-EH-SA	098582	54
CES-AR-CL2-AH-L05-109047	109047	56
CES-AR-CL2-AH-L10-109051	109051	56
CES-AR-CL2-AH-L20-109055	109055	56
CES-AR-CL2-AH-SA-105748	105748	56

Article	Code article	Page
CES-AR-CL2-AH-SG-105753	105753	56
CES-AR-CL2-CH-L05-109045	109045	57
CES-AR-CL2-CH-L10-109049	109049	57
CES-AR-CL2-CH-L20-109053	109053	57
CES-AR-CL2-CH-SA-105747	105747	57
CES-AR-CL2-CH-SA-112929	112929	57
CES-AR-CL2-CH-SA-115793	115793	57
CES-AR-CL2-CH-SG-105752	105752	57
CES-AR-CR2-AH-L05-109046	109046	56
CES-AR-CR2-AH-L10-109050	109050	56
CES-AR-CR2-AH-L20-109054	109054	56
CES-AR-CR2-AH-SA-105746	105746	56
CES-AR-CR2-AH-SG-105751	105751	56
CES-AR-CR2-CH-L05-109044	109044	57
CES-AR-CR2-CH-L10-109048	109048	57
CES-AR-CR2-CH-L20-109052	109052	57
CES-AR-CR2-CH-SA-105745	105745	57
CES-AR-CR2-CH-SA-112928	112928	57
CES-AR-CR2-CH-SA-115792	115792	57
CES-AR-CR2-CH-SG-105750	105750	57
CES-EA-TC-AK08-104776	104776	107
CES-EA-TC-KK08-112629	112629	107
CES-I-AP-M-C04-SK-117325	117325	31
CES-I-AP-M-C04-U05-117328	117328	31
CES-I-AP-M-C04-U10-117329	117329	31
CES-I-AP-M-C04-U20-117330	117330	31
CES-I-AP-M-C04-USB-117324	117324	31
CES-I-AP-M-C04-USI-117323	117323	31
CES-I-AP-U-C04-SK-115324	115324	30
CES-I-AP-U-C04-U05-116503	116503	30
CES-I-AP-U-C04-U10-116504	116504	30
CES-I-AP-U-C04-U20-116505	116505	30
CES-I-AP-U-C04-USB-116502	116502	30
CES-I-AP-U-C04-USI-115150	115150	30
CES-I-AR-M-C04-SG-119474	119474	61
CES-I-AR-M-C04-U05-119475	119475	61
CES-I-AR-M-C04-U10-119476	119476	61
CES-I-AR-M-C04-U20-119477	119477	61
CES-I-AR-M-C04-USA-119479	119479	61
CES-I-AR-U-C04-SG-119469	119469	60
CES-I-AR-U-C04-U05-119470	119470	60
CES-I-AR-U-C04-U10-119471	119471	60
CES-I-AR-U-C04-U20-119472	119472	60
CES-I-AR-U-C04-USA-119473	119473	60
CET-A-BWK-50X	096327	46, 80
CET1-AR-CDA-AH-50X-SG-106275	106275	77
CET1-AR-CDA-CH-50X-SG-109231	109231	77
CET1-AR-CDA-CH-50X-SH-113255	113255	79
CET1-AR-CRA-AH-50A-SG-106616	106616	77
CET1-AR-CRA-AH-50F-SG-106159	106159	77
CET1-AR-CRA-AH-50F-SH-C2312-110943	110943	79
CET1-AR-CRA-AH-50F-SH-C2353-113021	113021	79
CET1-AR-CRA-AH-50S-SG-105802	105802	77
CET1-AR-CRA-AH-50S-SG-C2290-113320	113320	77
CET1-AR-CRA-AH-50X-SG-103418	103418	77
CET1-AR-CRA-AH-50X-SH-110203	110203	79
CET1-AR-CRA-AH-50X-SH-C2290-113022	113022	79
CET1-AR-CRA-CH-50F-SG-110241	110241	77
CET1-AR-CRA-CH-50F-SH-C2312-124104	124104	79
CET1-AR-CRA-CH-50S-SG-105764	105764	77
CET1-AR-CRA-CH-50X-SG-105763	105763	77
CET1-AR-CRA-CH-50X-SG-C2290-109015	109015	77
CET1-AR-CRA-CH-50X-SH-110204	110204	79

EUCHNER

Article	Code article	Page
CET2-AR-CDA-AH-50X-SH-112446	112446	79
CET2-AR-CRA-AH-50S-SG-109075	109075	77
CET2-AR-CRA-AH-50X-SG-110240	110240	77
CET2-AR-CRA-AH-50X-SH-110205	110205	79
CET2-AR-CRA-CH-50F-SG-C2312-109941	109941	77
CET2-AR-CRA-CH-50X-SG-110082	110082	77
CET2-AR-CRA-CH-50X-SH-110206	110206	79
CET3-AP-CRA-AH-50F-SA-124601	124601	46
CET3-AP-CRA-AH-50F-SH-C2312-119106	119106	46
CET3-AP-CRA-AH-50F-SI-114073	114073	45
CET3-AP-CRA-AH-50F-SI-C2312-157408	157408	45
CET3-AP-CRA-AH-50F-SI-C2438-127594	124594	45
CET3-AP-CRA-AH-50X-SA-122389	122398	46
CET3-AP-CRA-AH-50X-SA-122406	122406	46
CET3-AP-CRA-AH-50X-SI-111346	111346	45
CET3-AP-CRA-AH-50X-SI-C2290-121367	121367	45
CET3-AP-CRA-AH-50X-SI-C2438-124589	124589	45
CET3-AP-CRA-CH-50F-SA-C2312-157287	157287	46
CET3-AP-CRA-CH-50X-SA-121579	121579	46
CET3-AP-CRA-CH-50X-SA-122409	122409	46
CET3-AR-CDA-AH-50F-SH-114647	114647	80
CET3-AR-CDA-CH-50F-SG-114090	114090	78
CET3-AR-CRA-AH-50F-SG-113965	113965	78
CET3-AR-CRA-AH-50F-SH-113148	113148	80
CET3-AR-CRA-AH-50F-SH-C2312-111725	111725	80
CET3-AR-CRA-AH-50F-SH-C2353-113023	113023	80
CET3-AR-CRA-AH-50X-SG-109401	109401	78
CET3-AR-CRA-AH-50X-SG-C2290-113139	113139	78
CET3-AR-CRA-AH-50X-SH-110103	110103	80
CET3-AR-CRA-AH-50X-SH-C2290-113024	113024	80
CET3-AR-CRA-AH-50X-SH-C2290-114088	114088	80
CET3-AR-CRA-AH-50X-SH-C2375-115202	115202	80
CET3-AR-CRA-CH-50F-SG-110907	110907	78
CET3-AR-CRA-CH-50F-SG-C2290-110905	110905	78
CET3-AR-CRA-CH-50S-SG-112992	112992	78
CET3-AR-CRA-CH-50X-SG-110906	110906	78
CET3-AR-CRA-CH-50X-SG-C2290-110114	110114	78
CET3-AR-CRA-CH-50X-SH-110104	110104	80
CET4-AP-CRA-AH-50X-SA-122415	122415	46
CET4-AP-CRA-AH-50X-SI-112082	112082	45
CET4-AP-CRA-AH-50X-SI-C2438-126763	126763	45
CET4-AP-CRA-CH-50X-SA-122413	122413	46
CET4-AR-CDA-CH-50X-SG-114712	114712	78
CET4-AR-CRA-AH-50F-SH-116285	116285	80
CET4-AR-CRA-AH-50X-SG-111683	111683	78
CET4-AR-CRA-AH-50X-SG-C2290-128193	128193	78
CET4-AR-CRA-AH-50X-SH-110201	110201	80
CET4-AR-CRA-CH-50F-SG-114650	114650	78
CET4-AR-CRA-CH-50S-SG-113081	113081	78
CET4-AR-CRA-CH-50X-SG-111684	111684	78
CET4-AR-CRA-CH-50X-SG-C2355-113609	113609	78
CET4-AR-CRA-CH-50X-SH-110202	110202	80
CTP-I1-AP-U-HA-AEC-SA-136595	136595	35
CTP-I2-AP-U-HA-AZC-SA-126258	126258	35
CTP-I2-AR-M-HA-AZC-SAB-124067	124067	69
CTP-L1-AP-M-HA-AE-SH-123376	123376	36
CTP-L1-AP-M-HA-AZ-SA-124727	124727	35
CTP-L1-AP-M-HA-AZ-SH-123365	123365	36
CTP-L1-AP-U-HA-AE-SA-126912	126912	35
CTP-L1-AP-U-HA-AE-SH-123375	123375	36
CTP-L1-AP-U-HA-AE-SII-127640	127640	35
CTP-L1-AP-U-HA-AE-SII-129478	129478	35
CTP-L1-AP-U-HA-AEE-SH-137342	137342	36

Article	Code article	Page
CTP-L1-AP-U-HA-AZ-SA- EX-129512	129512	36
CTP-L1-AP-U-HA-AZ-SA-124225	124225	35
CTP-L1-AP-U-HA-AZ-SA-EX-136675	136675	36
CTP-L1-AP-U-HA-AZ-SH-123364	123364	36
CTP-L1-AP-U-HA-AZ-SII-124468	124468	35
CTP-L1-AP-U-HA-AZ-SII-129477	129477	35
CTP-L1-AP-U-HA-AZE-SH-156056	156056	36
CTP-L1-AR-M-HA-AE-SAB-123308	123308	69
CTP-L1-AR-M-HA-AE-SH-123374	123374	69
CTP-L1-AR-M-HA-AZ-SAB-123307	123307	69
CTP-L1-AR-M-HA-AZ-SH-123363	123363	69
CTP-L1-AR-U-HA-AE-SAB-122813	122813	69
CTP-L1-AR-U-HA-AE-SH-123373	123373	69
CTP-L1-AR-U-HA-AEE-SH-137164	137164	70
CTP-L1-AR-U-HA-AZ-SAB-122812	122812	69
CTP-L1-AR-U-HA-AZ-SH-123362	123362	69
CTP-L1-AR-U-HA-AZE-SH-126874	126874	70
CTP-L1-AR-U-HA-AZE-SH-137341	137341	70
CTP-L2-AP-M-HA-AZ-SA-124729	124729	35
CTP-L2-AP-M-HA-AZ-SH-123371	123371	36
CTP-L2-AP-U-HA-AE-SA-136841	136841	35
CTP-L2-AP-U-HA-AZ-SA-124728	124728	35
CTP-L2-AP-U-HA-AZ-SH-123370	123370	36
CTP-L2-AR-M-HA-AZ-SAB-123361	123361	69
CTP-L2-AR-M-HA-AZ-SH-123369	123369	69
CTP-L2-AR-U-HA-AZ-SAB-122814	122814	69
CTP-L2-AR-U-HA-AZ-SH-123366	123366	69
CTP-L2-AR-U-HA-AZE-SH-137165	137165	70
CTP-LBI-AP-U-HA-AZ-SA-127798	127798	35
EMP-B-CET	106694	115
EMP-B1	093457	114, 115
EMP-B2	093458	114
EMP-L-CET	106695	115
EMP-SB	093456	114
ESL-IH-AR-M-R30-SA-114943	114943	64
ESL-IH-AR-M-R30-SA-120646	120646	64
ESL-IH-AR-U-R30-SA-115320	115320	64
ESL-IH-AR-U-R30-SA-120824	120824	64

Sous réserve de modifications techniques, indications non contractuelles 137558-02-01/18

Récapitulatif des articles par codes articles

Code article	Article	Page
071840	CES-A-BBA	16, 20, 24, 54
071863		116
073455		116
073456		116
073457		116
074616		106
074617		106
077014	C-M23F19-19XDIFPU06,0-MA-077014	104
077015	C-M23F19-19XDIFPU08,0-MA-077015	104
077016	C-M23F19-19XDIFPU15,0-MA-077016	104
077018	C-M23F19-19XDIFPU06,0-MA-077018	105
077019	C-M23F19-19XDIFPU08,0-MA-077019	105
077020	C-M23F19-19XDIFPU15,0-MA-077020	105
077025		106
077026		106
077750	CES-A-C5E-01	16
077751	C-M12F08-08X025PV05,0-GA-077751	103
077752	C-M12F08-08X025PV10,0-GA-077752	103
077753	C-M12F08-08X025PV15,0-GA-077753	103
077871	C-M12F08-08X025PV20,0-GA-077871	103
077872	C-M12F08-08X025PV25,0-GA-077872	103
077873	C-M12F08-08X025PV50,0-GA-077873	103
082220		108
084177		116
084703	C-M08F04-04X025PV10,0-ES-084703	95
085194	C-M23F19-19XDIFPU06,0-MA-085194	105
085195	C-M23F19-19XDIFPU08,0-MA-085195	105
085196	C-M23F19-19XDIFPU15,0-MA-085196	105
086232		116
086236		116
087256		116, 117
088786	CES-A-BCA	16, 20, 24, 54
088812	C-M08F04-04X025PV02,0-ES-088812	95
088813	C-M08F04-04X025PV05,0-ES-088813	95
088814	C-M08F04-04X025PV10,0-ES-088814	95
088815	C-M08F04-04X025PV15,0-ES-088815	95
091458	CES-A-C5H-01	16
092726	C-M23F19-19XDIFPU20,0-MA-092726	104
092727	C-M23F19-19XDIFPU25,0-MA-092727	104
092761	C-M23F19-19XDIFPU01,5-MA-092761	104
092816	C-M23F19-19XDIFPU03,0-MA-092816	104
092898	C-M23F19-19XDIFPU08,0-MA-077015	104
092901	C-M23F19-19XDIFPU10,0-MA-092901	105
092902	C-M23F19-19XDIFPU10,0-MA-092902	105
092906	C-M23F19-19XDIFPU01,5-MA-092906	105
092907	C-M23F19-19XDIFPU01,5-MA-092907	105
092908	C-M23F19-19XDIFPU03,0-MA-092908	105
092909	C-M23F19-19XDIFPU03,0-MA-092909	105
092910	C-M23F19-19XDIFPU20,0-MA-092910	105
092911	C-M23F19-19XDIFPU20,0-MA-092911	105
092912	C-M23F19-19XDIFPU25,0-MA-092912	105
092913	C-M23F19-19XDIFPU25,0-MA-092913	105
093456	EMP-SB	114
093457	EMP-B1	114, 115
093458	EMP-B2	114
094309		106
094310		106
095035	C-M08F04-04X025PV25,0-ES-095035	95
095993	C-M23F19-19XDIFPU30,0-MA-095993	104
096327	CET-A-BWK-50X	46, 80
096613		111

Code article	Article	Page
097100	C-M08F04-04X025PV50,0-ES-097100	95
097525	CES-A-W5H-01	16
097627		101
097645		101
097747	AE-B-A1-02,0-F-097747	117
097945	CES-A-C5H-01-EX	16
098158	CES-A-BBA-EX-098158	16
098225	CES-AR-AES-12	86
098357		108
098582	CES-AR-C01-EH-SA	54
098775	CES-A-BPA	16, 20, 24, 54
098807		118
098808		118
098850		117
098941	CES-AR-C01-AH-SA	54
098942	CES-AR-C01-CH-SA	54
099434		116, 117
099795	AY-HDL-099795	117, 118
099877		116
100177	C-M12F08-08X025PV05,0-MA-100177	99
100178	C-M12F08-08X025PV10,0-MA-100178	99
100179	C-M12F08-08X025PV20,0-MA-100179	99
100180	C-M12F05-05X034PV05,0-M12M05-100180	97
100181	C-M12F05-05X034PV10,0-M12M05-100181	97
100182	C-M12F05-05X034PV20,0-M12M05-100182	97
100183	C-M12F05-05X034PV05,0-MA-100183	97
100184	C-M12F05-05X034PV10,0-MA-100184	97
100185	C-M12F05-05X034PV20,0-MA-100185	97
100250	CES-AP-C01-CH-SA-100250	24
100251	CES-A-BRN-100251	20, 24, 54
100775	CES-AP-CR2-CH-SF-100775	27
100776	CES-A-BLN-R2-100776	27, 57
102125	CES-A-BPA-EX-102125	16
102490	C-M23F19-19XDIFPU40,0-MA-102490	104
103110		116
103418	CET1-AR-CRA-AH-50X-SG-103418	77
103450	CES-A-BLN-U2-103450	27, 57
103556	C-R08F06-06X014PV05,0-ES-103556	94
103557	C-R08F06-06X014PV10,0-ES-103557	94
103558	C-R08F06-06X014PV15,0-ES-103558	94
103559	C-R08F06-06X014PV20,0-ES-103559	94
103560	C-R08F06-06X014PV25,0-ES-103560	94
103714		117
104028		109
104309		112
104509	CES-AP-CL2-CH-SF-104509	27
104510	CES-A-BLN-L2-104510	27,57
104730	CES-A-BDN-06-104730	27, 31, 57, 61
104776	CES-EA-TC-AK08-104776	107
105294	CES-AP-CL2-AH-SF-105294	26
105295	CES-AP-CR2-AH-SF-105295	26
105600	CES-AP-CR2-CH-L05-105600	27
105601	CES-AP-CR2-AH-L05-105601	26
105602	CES-AP-CL2-CH-L05-105602	27
105603	CES-AP-CL2-AH-L05-105603	26
105619		109
105745	CES-AR-CR2-CH-SA-105745	57
105746	CES-AR-CR2-AH-SA-105746	56
105747	CES-AR-CL2-CH-SA-105747	57
105748	CES-AR-CL2-AH-SA-105748	56

EUCHNER

Code article	Article	Page
105750	CES-AR-CR2-CH-SG-105750	57
105751	CES-AR-CR2-AH-SG-105751	56
105752	CES-AR-CL2-CH-SG-105752	57
105753	CES-AR-CL2-AH-SG-105753	56
105763	CET1-AR-CRA-CH-50X-SG-105763	77
105764	CET1-AR-CRA-CH-50S-SG-105764	77
105802	CET1-AR-CRA-AH-50S-SG-105802	77
106159	CET1-AR-CRA-AH-50F-SG-106159	77
106172		112
106189	CES-AP-CR2-CH-L10-106189	27
106190	CES-AP-CL2-CH-L10-106190	27
106191	CES-AP-CR2-AH-L10-106191	26
106192	CES-AP-CL2-AH-L10-106192	26
106193	CES-AP-CR2-CH-L20-106193	27
106194	CES-AP-CL2-CH-L20-106194	27
106195	CES-AP-CR2-AH-L20-106195	26
106196	CES-AP-CL2-AH-L20-106196	26
106275	CET1-AR-CDA-AH-50X-SG-106275	77
106300	CES-AH-C03-AH-SM-106300	20
106350		112
106550	CES-AP-CR2-CH-SB-106550	27
106551	CES-AP-CL2-CH-SB-106551	27
106552	CES-AP-CR2-AH-SB-106552	26
106553	CES-AP-CL2-AH-SB-106553	26
106597		106
106616	CET1-AR-CRA-AH-50A-SG-106616	77
106671	C-M08F08-08X014PU05,0-ES-106671	96
106672	C-M08F08-08X014PU10,0-ES-106672	96
106673	C-M08F08-08X014PU20,0-ES-106673	96
106694	EMP-B-CET	115
106695	EMP-L-CET	115
106798	CES-AP-C01-CH-SB-106798	24
109015	CET1-AR-CRA-CH-50X-SG-C2290-109015	77
109044	CES-AR-CR2-CH-L05-109044	57
109045	CES-AR-CL2-CH-L05-109045	57
109046	CES-AR-CR2-AH-L05-109046	56
109047	CES-AR-CL2-AH-L05-109047	56
109048	CES-AR-CR2-CH-L10-109048	57
109049	CES-AR-CL2-CH-L10-109049	57
109050	CES-AR-CR2-AH-L10-109050	56
109051	CES-AR-CL2-AH-L10-109051	56
109052	CES-AR-CR2-CH-L20-109052	57
109053	CES-AR-CL2-CH-L20-109053	57
109054	CES-AR-CR2-AH-L20-109054	56
109055	CES-AR-CL2-AH-L20-109055	56
109075	CET2-AR-CRA-AH-50S-SG-109075	77
109167	CES-AP-CL2-CH-SB-109167	27
109168	CES-AP-CR2-CH-SB-109168	27
109212		116
109231	CET1-AR-CDA-CH-50X-SG-109231	77
109358		109
109401	CET3-AR-CRA-AH-50X-SG-109401	78
109672		112
109941	CET2-AR-CRA-CH-50F-SG-C2312-109941	77
110082	CET2-AR-CRA-CH-50X-SG-110082	77
110103	CET3-AR-CRA-AH-50X-SH-110103	80
110104	CET3-AR-CRA-CH-50X-SH-110104	80
110114	CET3-AR-CRA-CH-50X-SG-C2290-110114	78
110201	CET4-AR-CRA-AH-50X-SH-110201	80
110202	CET4-AR-CRA-CH-50X-SH-110202	80
110203	CET1-AR-CRA-AH-50X-SH-110203	79
110204	CET1-AR-CRA-CH-50X-SH-110204	79
110205	CET2-AR-CRA-AH-50X-SH-110205	79

Code article	Article	Page
110206	CET2-AR-CRA-CH-50X-SH-110206	79
110240	CET2-AR-CRA-AH-50X-SG-110240	77
110241	CET1-AR-CRA-CH-50F-SG-110241	77
110354		109
110355		109
110905	CET3-AR-CRA-CH-50F-SG-C2290-110905	78
110906	CET3-AR-CRA-CH-50X-SG-110906	78
110907	CET3-AR-CRA-CH-50F-SG-110907	78
110933	C-M08F08-08X014PV05,0-ES-110933	96
110934	C-M08F08-08X014PV10,0-ES-110934	96
110935	C-M08F08-08X014PV15,0-ES-110935	96
110943	CET1-AR-CRA-AH-50F-SH-C2312-110943	79
111145	CES-AP-C01-AH-SB-111145	24
111233	AE-B-A1-03,0-F-111233	117
111346	CET3-AP-CRA-AH-50X-SI-111346	45
111603	C-M08F08-08X014PV20,0-ES-111603	96
111683	CET4-AR-CRA-AH-50X-SG-111683	78
111684	CET4-AR-CRA-CH-50X-SG-111684	78
111696		101
111708	CES-AP-C01-CH-SB-111708	24
111725	CET3-AR-CRA-AH-50F-SH-C2312-111725	80
111747	CES-AP-CL2-AH-SB-111747	26
111748	CES-AP-CR2-AH-SB-111748	26
112082	CET4-AP-CRA-AH-50X-SI-112082	45
112395		101
112446	CET2-AR-CDA-AH-50X-SH-112446	79
112629	CES-EA-TC-KK08-112629	107
112928	CES-AR-CR2-CH-SA-112928	57
112929	CES-AR-CL2-CH-SA-112929	57
112992	CET3-AR-CRA-CH-50S-SG-112992	78
113021	CET1-AR-CRA-AH-50F-SH-C2353-113021	79
113022	CET1-AR-CRA-AH-50X-SH-C2290-113022	79
113023	CET3-AR-CRA-AH-50F-SH-C2353-113023	80
113024	CET3-AR-CRA-AH-50X-SH-C2290-113024	80
113081	CET4-AR-CRA-CH-50S-SG-113081	78
113139	CET3-AR-CRA-AH-50X-SG-C2290-113139	78
113148	CET3-AR-CRA-AH-50F-SH-113148	80
113187	C-M12F05-05X025PU10,0-MA-113187	97
113188	C-M12F08-08X025PU10,0-MA-113188	100
113189	C-M12F08-08X025PU10,0-MA-113189	100
113190	C-M12F05-05X025PU10,0-MA-113190	97
113255	CET1-AR-CDA-CH-50X-SH-113255	79
113320	CET1-AR-CRA-AH-50S-SG-C2290-113320	77
113609	CET4-AR-CRA-CH-50X-SG-C2355-113609	78
113620	C-M12F05-05X034PU05,0-MA-113620	98
113640	C-M12F05-05X034PU10,0-MA-113640	98
113682	C-M12F05-05X034PU20,0-MA-113682	98
113739	CEM-I2-AR-M-C40-SH-113739	66
113869	A-C40-113869	66, 90
113965	CET3-AR-CRA-AH-50F-SG-113965	78
113986		109
114073	CET3-AP-CRA-AH-50F-SI-114073	45
114088	CET3-AR-CRA-AH-50X-SH-C2290-114088	80
114090	CET3-AR-CDA-CH-50F-SG-114090	78
114091		118
114647	CET3-AR-CDA-AH-50F-SH-114647	80
114650	CET4-AR-CRA-CH-50F-SG-114650	78
114712	CET4-AR-CDA-CH-50X-SG-114712	78
114943	ESL-IH-AR-M-R30-SA-114943	64
115112	C-M12F08-08X025PU05,0-MA-115112	99
115113	C-M12F08-08X025PU10,0-MA-115113	99
115114	C-M12F08-08X025PU20,0-MA-115114	99
115116	C-M12F08-08X025PV30,0-MA-115116	99

Code article	Article	Page
115150	CES-I-AP-U-C04-USI-115150	30
115202	CET3-AR-CRA-AH-50X-SH-C2375-115202	80
115257	C-M12F08-08X025PU30,0-MA-115257	99
115271	CES-A-BBN-C04-115271	31, 61
115320	ESL-IH-AR-U-R30-SA-115320	64
115324	CES-I-AP-U-C04-SK-115324	30
115565	C-M12F05-05X025PU10,0-M12M05-115565	97
115566	C-M12F05-05X025PU10,0-M12M05-115566	97
115732		109
115792	CES-AR-CR2-CH-SA-115792	57
115793	CES-AR-CL2-CH-SA-115793	57
116049	C-M08F04-04X034PU05,0-ES-116049	95
116050	C-M08F04-04X034PU10,0-ES-116050	95
116051	C-M08F04-04X034PU20,0-ES-116051	95
116246		109
116285	CET4-AR-CRA-AH-50F-SH-116285	80
116502	CES-I-AP-U-C04-USB-116502	30
116503	CES-I-AP-U-C04-U05-116503	30
116504	CES-I-AP-U-C04-U10-116504	30
116505	CES-I-AP-U-C04-U20-116505	30
116978		116
117323	CES-I-AP-M-C04-USI-117323	31
117324	CES-I-AP-M-C04-USB-117324	31
117325	CES-I-AP-M-C04-SK-117325	31
117328	CES-I-AP-M-C04-U05-117328	31
117329	CES-I-AP-M-C04-U10-117329	31
117330	CES-I-AP-M-C04-U20-117330	31
119106	CET3-AP-CRA-AH-50F-SH-C2312-119106	46
119469	CES-I-AR-U-C04-SG-119469	60
119470	CES-I-AR-U-C04-U05-119470	60
119471	CES-I-AR-U-C04-U10-119471	60
119472	CES-I-AR-U-C04-U20-119472	60
119473	CES-I-AR-U-C04-USA-119473	60
119474	CES-I-AR-M-C04-SG-119474	61
119475	CES-I-AR-M-C04-U05-119475	61
119476	CES-I-AR-M-C04-U10-119476	61
119477	CES-I-AR-M-C04-U20-119477	61
119479	CES-I-AR-M-C04-USA-119479	61
119690	AM-SET-PP-119690	114
119694	AM-SET-PPB-119694	114
119932	C-M12F05-05X034PU05,0-M12M05-119932	98
119947	C-M12F05-05X034PU10,0-M12M05-119947	98
119971	C-M12F05-05X034PU20,0-M12M05-119971	98
120241	C-M08F04-04X034PU50,0-ES-120241	95
120646	ESL-IH-AR-M-R30-SA-120646	64
120824	ESL-IH-AR-U-R30-SA-120824	64
120861	AC-DP-04-SAA-120861	102
120998	C-M12F08-08X025PU20,0-MA-120998	100
120999	C-M12F08-08X025PU20,0-MA-120999	100
121367	CET3-AP-CRA-AH-50X-SI-C2290-121367	45
121579	CET3-AP-CRA-CH-50X-SA-121579	46
121646		110
121917		116
122398	CET3-AP-CRA-AH-50X-SA-122389	46
122406	CET3-AP-CRA-AH-50X-SA-122406	46
122409	CET3-AP-CRA-CH-50X-SA-122409	46
122413	CET4-AP-CRA-CH-50X-SA-122413	46
122415	CET4-AP-CRA-AH-50X-SA-122415	46
122609	AE-L-CET-122609	117
122667	A-C-H-W-SST-122667	37, 70
122668	A-C-H-W-SST-122668	37, 70
122671	A-C-H-RL-LS-122671	37, 70
122672	A-C-H-RR-LS-122672	37, 70

Code article	Article	Page
122675	A-C-H-RO-LS-122675	37, 70
122676	A-C-H-RU-LS-122676	37, 70
122748	AC-TA-A1-SH-122748	107
122749	AC-TA-A2-SH-122749	107
122784	C-M12F05-05X034PU30,0-MA-113682	98
122812	CTP-L1-AR-U-HA-AZ-SAB-122812	69
122813	CTP-L1-AR-U-HA-AE-SAB-122813	69
122814	CTP-L2-AR-U-HA-AZ-SAB-122814	69
123307	CTP-L1-AR-M-HA-AZ-SAB-123307	69
123308	CTP-L1-AR-M-HA-AE-SAB-123308	69
123340	AC-SP-A1-SA-123340	102
123361	CTP-L2-AR-M-HA-AZ-SAB-123361	69
123362	CTP-L1-AR-U-HA-AZ-SH-123362	69
123363	CTP-L1-AR-M-HA-AZ-SH-123363	69
123364	CTP-L1-AP-U-HA-AZ-SH-123364	36
123365	CTP-L1-AP-M-HA-AZ-SH-123365	36
123366	CTP-L2-AR-U-HA-AZ-SH-123366	69
123369	CTP-L2-AR-M-HA-AZ-SH-123369	69
123370	CTP-L2-AP-U-HA-AZ-SH-123370	36
123371	CTP-L2-AP-M-HA-AZ-SH-123371	36
123373	CTP-L1-AR-U-HA-AE-SH-123373	69
123374	CTP-L1-AR-M-HA-AE-SH-123374	69
123375	CTP-L1-AP-U-HA-AE-SH-123375	36
123376	CTP-L1-AP-M-HA-AE-SH-123376	36
123411		117
123430	C-M12M08-08X025PV01,0-M12F08-123430	99
123431	C-M12M08-08X025PV02,0-M12F08-123431	99
123432	C-M12M08-08X025PV05,0-M12F08-123432	99
123433	C-M12M08-08X025PV10,0-M12F08-123433	99
123583		110
123625	AE-L-C40-123625	116
123653		111
123655		111
123657		111
123658		111
123659		111
123660		111
123922	CES-AP-CR2-CH-SB-123922	27
124067	CTP-I2-AR-M-HA-AZC-SAB-124067	69
124104	CET1-AR-CRA-CH-50F-SH-C2312-124104	79
124204	AY-HDL-124204	117, 118
124225	CTP-L1-AP-U-HA-AZ-SA-124225	35
124401		109
124468	CTP-L1-AP-U-HA-AZ-SII-124468	35
124516	AC-YD-V0,2-SBB-124516	107
124589	CET3-AP-CRA-AH-50X-SI-C2438-124589	45
124594	CET3-AP-CRA-AH-50F-SI-C2438-127594	45
124601	CET3-AP-CRA-AH-50F-SA-124601	46
124727	CTP-L1-AP-M-HA-AZ-SA-124727	35
124728	CTP-L2-AP-U-HA-AZ-SA-124728	35
124729	CTP-L2-AP-M-HA-AZ-SA-124729	35
124937	CEM-I2-AR-U-C40-SH-124937	66
124979	AM-C-124979	118
125481	A-TI-001-125481	66, 90
125496	AC-TA-A1-SG-125496	107
125497	AC-TA-A2-SG-125497	107
126015	A-C-H-G-SST-126015	37, 70
126026	AM-P-126026	114
126230	AM-B-126230	114
126231	AM-B-126231	114
126258	CTP-I2-AP-U-HA-AZC-SA-126258	35
126398	AM-P-126398	115
126399	AM-P-126399	115

EUCHNER

Code article	Article	Page
126400	AM-P-126400	115
126763	CET4-AP-CRA-AH-50X-SI-C2438-126763	45
126874	CTP-L1-AR-U-HA-AZE-SH-126874	70
126912	CTP-L1-AP-U-HA-AE-SA-126912	35
127377	AF-E-80-127377	118
127640	CTP-L1-AP-U-HA-AE-SII-127640	35
127798	CTP-LBI-AP-U-HA-AZ-SA-127798	35
128103	CEM-I2-AY-U-C40-SA-128103	90
128193	CET4-AR-CRA-AH-50X-SG-C2290-128193	78
129477	CTP-L1-AP-U-HA-AZ-SII-129477	35
129478	CTP-L1-AP-U-HA-AE-SII-129478	35
129512	CTP-L1-AP-U-HA-AZ-SA- EX-129512	36
136595	CTP-I1-AP-U-HA-AEC-SA-136595	35
136675	CTP-L1-AP-U-HA-AZ-SA-EX-136675	36
136826	A-C-H-G-LS-EX-136826	37
136841	CTP-L2-AP-U-HA-AE-SA-136841	35
137164	CTP-L1-AR-U-HA-AEE-SH-137164	70
137165	CTP-L2-AR-U-HA-AZE-SH-137165	70
137341	CTP-L1-AR-U-HA-AZE-SH-137341	70
137342	CTP-L1-AP-U-HA-AEE-SH-137342	36
137354		111
137527	CES-A-BBN-C04-EX-137527	31, 61
137528	AM-C-C04-EX-137528	116
155865	AE SET LCHN A1 155865	117
156056	CTP-L1-AP-U-HA-AZE-SH-156056	36
156064	C-M12F05-05X034PV50,0-MA-156064	97
156338	AY CHN A1 156338	117
156429	AE L CET 156429	117
156935	CES-A-BDA 18	24, 54
157287	CET3-AP-CRA-CH-50F-SA-C2312-157287	46
157408	CET3-AP-CRA-AH-50F-SI-C2312-157408	45

Code article	Article	Page

Représentations

International

Autriche
EUCHNER GmbH
Aumühlweg 17-19/Halle 1C
2544 Leobersdorf
Tél. +43 720 010 200
Fax +43 720 010 200-20
info@euchner.at

Brésil
EUCHNER Com.Comp.
Eletronicos Ltda.
Av. Prof. Luiz Ignácio Anhaia Mello,
no. 4387
Vila Graciosa
São Paulo - SP - Brasil
CEP 03295-000
Tél. +55 11 29182200
Fax +55 11 23010613
euchner@euchner.com.br

Canada
EUCHNER Canada Inc.
2105 Fasan Drive
Oldcastle, ON N0R 1L0
Tel. +1 519 800-8397
Fax +1 519 737-0314
sales@euchner.ca

Chine
EUCHNER (Shanghai)
Trading Co., Ltd.
No. 15 building,
No. 68 Zhongchuang Road,
Songjiang
Shanghai, 201613, P.R.C
Tél. +86 21 5774-7090
Fax +86 21 5774-7599
info@euchner.com.cn

Corée
EUCHNER Korea Co., Ltd.
115 Gasan Digital 2 - Ro
(Gasan-dong, Daeryung
Technotown 3rd Rm 810)
153 - 803 Kumchon-Gu, Seoul
Tél. +82 2 2107-3500
Fax +82 2 2107-3999
info@euchner.co.kr

Danemark
Duelco A/S
Systemvej 8 - 10
9200 Aalborg SV
Tél. +45 7010 1007
Fax +45 7010 1008
info@duelco.dk

Espagne
EUCHNER, S.L.
Gurutzegi 12 - Local 1
Polígono Belartza
20018 San Sebastian
Tél. +34 943 316-760
Fax +34 943 316-405
info@euchner.es

Finlande
Sähkölehto Oy
Holkkitie 14
00880 Helsinki
Tél. +358 9 7746420
office@sahkolehto.fi

France
EUCHNER France S.A.R.L.
Parc d'Affaires des Bellevues
Allée Rosa Luxembourg
Bâtiment le Colorado
95610 ERAGNY sur OISE
Tél. +33 1 3909-9090
Fax +33 1 3909-9099
info@euchner.fr

Grande Bretagne
EUCHNER (UK) Ltd.
Unit 2 Petre Drive,
Sheffield
South Yorkshire
S4 7PZ
Tél. +44 114 2560123
Fax +44 114 2425333
sales@euchner.co.uk

Hongrie
EUCHNER Magyarország Kft.
FSD Park 2.
2045 Törökbálint
Tel. +36 1 919 0855
Fax +36 1 919 0857
info@euchner.hu

Inde
EUCHNER (India) Pvt. Ltd.
401, Bremen Business Center,
City Survey No. 2562,
University Road
Aundh, Pune - 411007
Tél. +91 20 64016384
Fax +91 20 25885148
info@euchner.in

Israël
Ilan & Gavish Automation Service Ltd.
26 Shenkar St. Qiryat Arie 49513
P.O. Box 10118
Petach Tikva 49001
Tél. +972 3 9221824
Fax +972 3 9240761
mail@ilan-gavish.com

Italie
TRITECNICA SpA
Viale Lazio 26
20135 Milano
Tél. +39 02 541941
Fax +39 02 55010474
info@tritecnica.it

Japon
EUCHNER Co., Ltd.
1662-3 Komakiharashinden
Komaki-shi, Aichi-ken
485-0012, Japan
Tél. +81 568 42 0157
Fax +81 568 42 0159
info@euchner.jp

Mexique
EUCHNER México S de RL de CV
Conjunto Industrial PK Co.
Carretera Estatal 431 km. 1+300
Ejido El Colorado, El Marqués
76246 Querétaro, México
Tél. +52 442 402 1485
Fax +52 442 402 1486
info@euchner.mx

Pay du Bénélux
EUCHNER (BENELUX) BV
Visschersbuurt 23
3356 AE Papendrecht
Tél. +31 78 615-4766
Fax +31 78 615-4311
info@euchner.nl

Pologne
ELTRON
Pl. Wolności 7B
50-071 Wrocław
Tél. +48 71 3439755
Fax +48 71 3441141
eltron@eltron.pl

Portugal
PAM Servicos Tecnicos Industriais Lda.
Rua de Timor - Pavilhao 2A
Zona Industrial da Abelheira
4785-123 Trofa
Tél. +351 252 418431
Fax +351 252 494739
pam@mail.telepac.pt

République de l'Afrique du sud
RUBICON
ELECTRICAL DISTRIBUTORS
4 Reith Street, Sidwell
6061 Port Elizabeth
Tél. +27 41 451-4359
Fax +27 41 451-1296
sales@rubiconelectrical.com

République Tchèque
EUCHNER electric s.r.o.
Trnkova 3069/117h
628 00 Brno
Tel. +420 533 443-150
Fax +420 533 443-153
info@euchner.cz

Roumanie
First Electric SRL
Str. Ritmului Nr. 1 Bis
Ap. 2, Sector 2
021675 Bucuresti
Tél. +40 21 2526218
Fax +40 21 3113193
office@firstelectric.ro

Singapour
BM Safety Singapore Pte Ltd.
Blk 3, Ang Mo Kio Industrial Park 2A
#05-06
Singapore 568050
Tél. +65 6744 8018
Fax +65 6744 1929
sales@bmsafety.com.sg

Slovaquie
EUCHNER electric s.r.o.
Trnkova 3069/117h
628 00 Brno
Tél. +420 533 443-150
Fax +420 533 443-153
info@euchner.cz

Slovénie
SMM proizvodni sistemi d.o.o.
Jaskova 18
2000 Maribor
Tél. +386 2 4502326
Fax +386 2 4625160
franc.kit@smm.si

Suède
Censit AB
Box 331
33123 Värnamo
Tél. +46 370 691010
Fax +46 370 18888
info@censit.se

Suisse
EUCHNER AG
Falknisstrasse 9a
7320 Sargans
Tél. +41 81 720-4590
Fax +41 81 720-4599
info@euchner.ch

Taiwan
Daybreak Int'l (Taiwan) Corp.
3F, No. 124, Chung-Cheng Road
Shihlin 11145, Taipei
Tél. +886 2 8866-1234
Fax +886 2 8866-1239
day111@ms23.hinet.net

Turquie
EUCHNER Endüstriyel Emniyet
Teknolojileri Ltd. Şti.
Hattat Bahattin Sok.
Ceylan Apt. No. 13/A
Göztepe Mah.
34730 Kadıköy / Istanbul
Tél. +90 216 359-5656
Fax +90 216 359-5660
info@euchner.com.tr

U.S.A
EUCHNER USA Inc.
6723 Lyons Street
East Syracuse, NY 13057
Tél. +1 315 701-0315
Fax +1 315 701-0319
info@euchner-usa.com

EUCHNER USA Inc.
Detroit Office
130 Hampton Circle
Rochester Hills, MI 48307
Tél. +1 248 537-1092
Fax +1 248 537-1095
info@euchner-usa.com

Allemagne

Augsburg
EUCHNER GmbH + Co. KG
Ingenieur- und Vertriebsbüro
Julius-Spokojny-Weg 8
86153 Augsburg
Tel. +49 821 56786540
Fax +49 821 56786541
peter.klopfer@euchner.de

Berlin
EUCHNER GmbH + Co. KG
Ingenieur- und Vertriebsbüro
Ulmenstraße 115a
12621 Berlin
Tel. +49 30 50508214
Fax +49 30 56582139
alexander.walz@euchner.de

Chemnitz
EUCHNER GmbH + Co. KG
Ingenieur- und Vertriebsbüro
Am Vogelherd 2
09627 Bobritzsch-Hilbersdorf
Tel. +49 37325 906000
Fax +49 37325 906004
jens.zehrtner@euchner.de

Düsseldorf
EUCHNER GmbH + Co. KG
Ingenieur- und Vertriebsbüro
Tippgarten 3
59427 Unna
Tel. +49 2308 9337284
Fax +49 2308 9337285
christian.schimke@euchner.de

Essen
Thomas Kreißl
fördern - steuern - regeln
Hackenberghang 8a
45133 Essen
Tel. +49 201 84266-0
Fax +49 201 84266-66
info@kreissl-essen.de

Freiburg
EUCHNER GmbH + Co. KG
Ingenieur- und Vertriebsbüro
Steige 5
79206 Breisach
Tel. +49 7664 403833
Fax +49 7664 403834
peter.seifert@euchner.de

Lübeck
EUCHNER GmbH + Co. KG
Ingenieur- und Vertriebsbüro
Am Stadtrand 13
23556 Lübeck
Tel. +49 451 88048371
Fax +49 451 88184364
martin.pape@euchner.de

Nürnberg
EUCHNER GmbH + Co. KG
Ingenieur- und Vertriebsbüro
Steiner Straße 22a
90522 Oberasbach
Tel. +49 911 6693829
Fax +49 911 6696722
ralf.paulus@euchner.de

Stuttgart
EUCHNER GmbH + Co. KG
Ingenieur- und Vertriebsbüro
Kohlhammerstraße 16
70771 Leinfelden-Echterdingen
Tel. +49 711 7597-0
Fax +49 711 7597-303
oliver.laier@euchner.de
uwe.kupka@euchner.de

Wiesbaden
EUCHNER GmbH + Co. KG
Ingenieur- und Vertriebsbüro
Adolfsallee 3
65185 Wiesbaden
Tel. +49 611 98817644
Fax +49 611 98895071
giancarlo.pasquesi@euchner.de

02/18

EUCHNER

More than safety.

Support technique

Avez-vous des questions concernant nos produits ou leurs possibilités d'utilisation ? Votre partenaire sur place est à votre entière disposition.

Téléchargement

Vous êtes à la recherche d'informations complémentaires concernant nos produits ? Sur notre site www.euchner.com, vous pouvez télécharger simplement et rapidement des modes d'emploi, des données CAO ou ePLAN ainsi que des produits logiciels relatifs à nos produits.

Solutions individualisées

Vous avez besoin d'une solution spécifique ou vous avez un souhait particulier ? N'hésitez pas à nous contacter. Nous pouvons fabriquer votre produit individuel, même en très petite série.

EUCHNER près de chez vous

Vous recherchez un interlocuteur sur place ? En dehors du siège social situé à Leinfelden-Echterdingen, notre réseau de distribution international compte 17 filiales et de nombreuses représentations ou agences en Allemagne et à l'étranger – avec certainement une à proximité de chez vous.

www.euchner.com

EUCHNER GmbH + Co. KG
Kohlhammerstraße 16
70771 Leinfelden-Echterdingen
Allemagne
Tél. +49 711 7597-0
Fax +49 711 753316
info@euchner.de
www.euchner.com

137558-02-01/18 Sous réserve de modifications sans notification préalable. Toute erreur typographique, toute omission, toute modification de produit ne saurait engager notre responsabilité. © EUCHNER GmbH + Co. KG · TA

EUCHNER
More than safety.